# Tampongkatalog

## Trycktamponger
## Standard och Special

KENT
STUTTGART GMBH

## Vänligen beakta följande vid er beställning:

Ange alltid såväl numret som hårdheten i shore A. Är ni osäkra på hårdheten ange då färgen och fabrikat på den nuvarande tampongen.

Normalt gäller följande vid leveranser av trycktamponger.

**Kvalitetsklass 1**
2 Shore A - grön
6 Shore A - röd
12 Shore A - vit
18 Shore A - gul

**Kvalitetsklass 2**
Slitstarkare och mer hållbart material samt beständigare mot svällning vid användning av 2-komponentsfärg.

**0, 2, 6, 12 och 18 Shore A - blå**

Andra hårdheter vid förfrågan.

**Kvalitetsklass 2-A – Antistat (standard)**
Av antistatiskt silikon, användbar för både 1- och 2-komponentsfärg.

**0, 2, 6, 12 och 18 Shore A - rosa**

Andra hårdheter vid förfrågan.

**OBS! Ju högre Shore-värde desto hårdare tampong.**

**Vänligen beakta att felbeställda och levererade tamponger inte kan returneras!**

Till höger ser ni bilder på tamponger med exempel på olika måttangivelser.

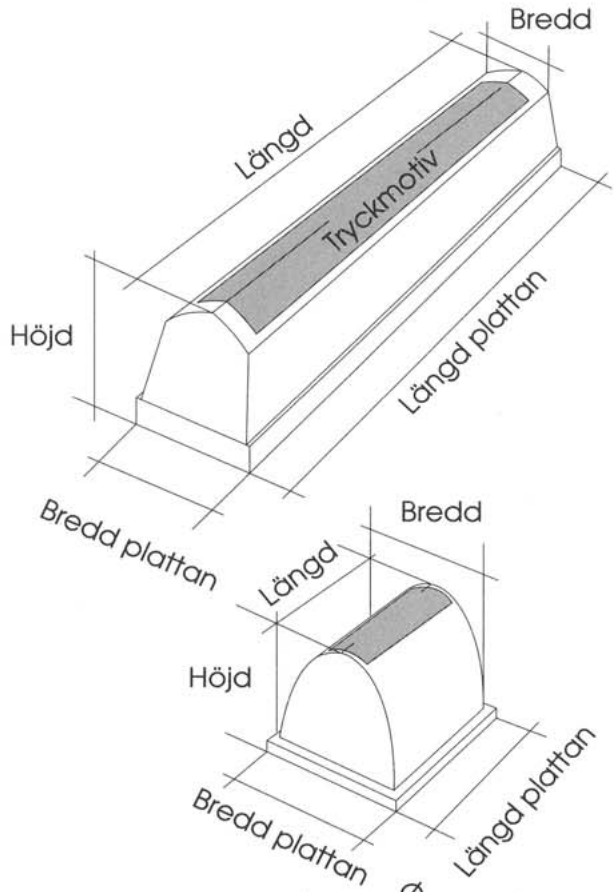


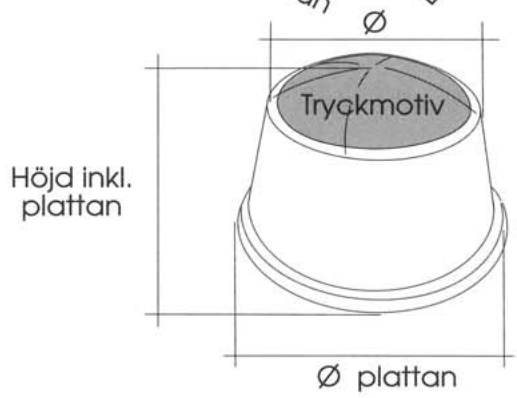


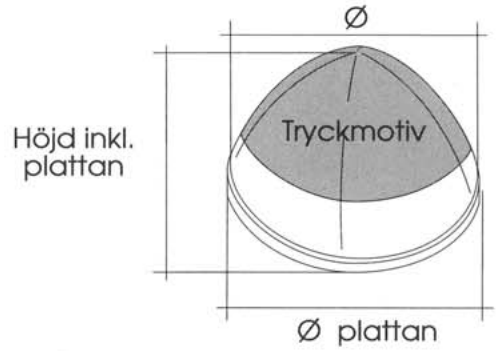


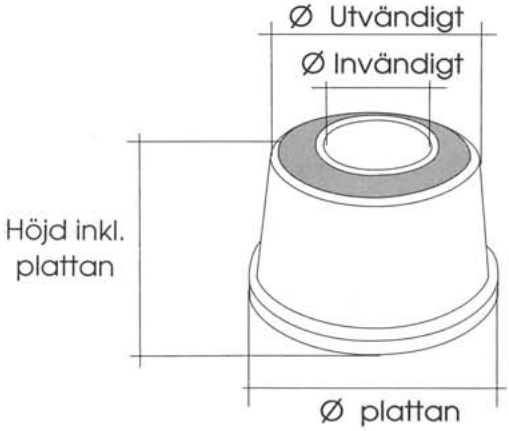

**Tampon-Nr. 001**

| | | | |
|---|---|---|---|
| **Druckbild** | | | **500x35** |
| Höhe (inkl.Brett) | | | **63** |
| Tampon | Länge | Breite | Ø |
| | **529** | **39** | **-** |
| Brett | Länge | Breite | Ø |
| | **542** | **53** | **-** |

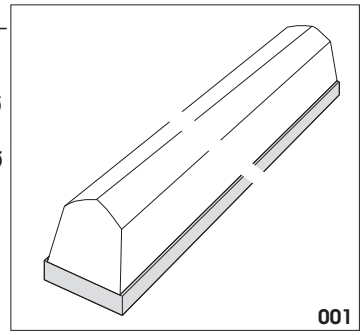


**Tampon-Nr. 002**

| | | | |
|---|---|---|---|
| **Druckbild** | | | **450x60** |
| Höhe (inkl.Brett) | | | **66** |
| Tampon | Länge | Breite | Ø |
| | **475** | **66** | **-** |
| Brett | Länge | Breite | Ø |
| | **539** | **96** | **-** |

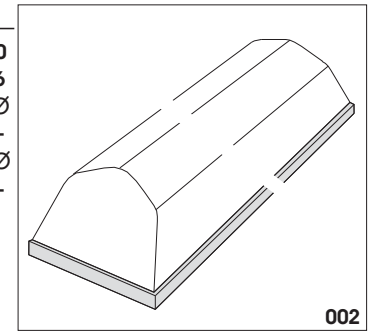


**Tampon-Nr. 003**

| | | | |
|---|---|---|---|
| **Druckbild** | | | **470x50** |
| Höhe (inkl.Brett) | | | **60** |
| Tampon | Länge | Breite | Ø |
| | **499** | **69** | **-** |
| Brett | Länge | Breite | Ø |
| | **512** | **70** | **-** |

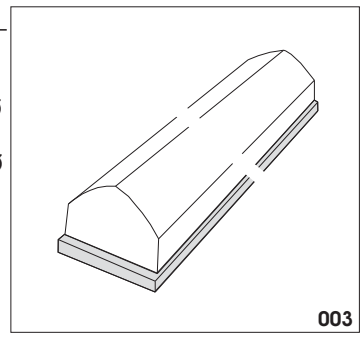


**Tampon-Nr. 004**

| | | | |
|---|---|---|---|
| **Druckbild** | | | **260x55** |
| Höhe (inkl.Brett) | | | **70** |
| Tampon | Länge | Breite | Ø |
| | **280** | **69** | **-** |
| Brett | Länge | Breite | Ø |
| | **423** | **71** | **-** |

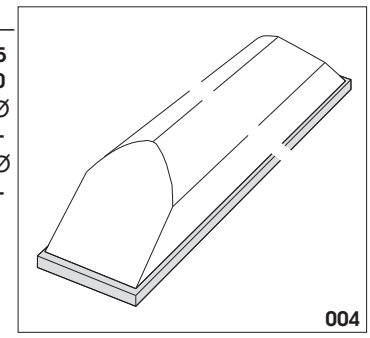


**Tampon-Nr. 005**

| | | | |
|---|---|---|---|
| **Druckbild** | | | **350x20** |
| Höhe (inkl.Brett) | | | **50** |
| Tampon | Länge | Breite | Ø |
| | **368** | **30** | **-** |
| Brett | Länge | Breite | Ø |
| | **433** | **60** | **-** |

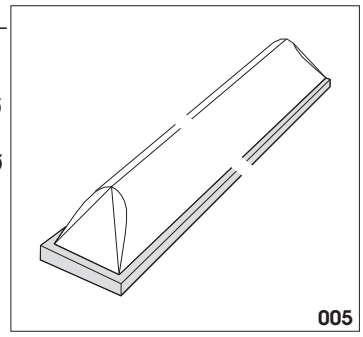


**Tampon-Nr. 006**

| | | | |
|---|---|---|---|
| **Druckbild** | | | **340x35** |
| Höhe (inkl.Brett) | | | **59** |
| Tampon | Länge | Breite | Ø |
| | **361** | **39** | **-** |
| Brett | Länge | Breite | Ø |
| | **377** | **56** | **-** |

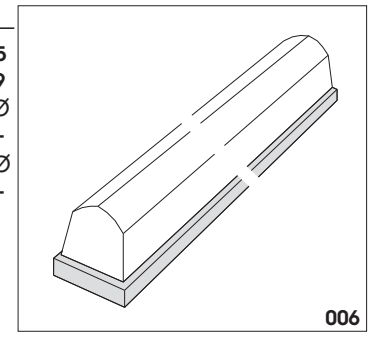


**Tampon-Nr. 007**

| | | | |
|---|---|---|---|
| **Druckbild** | | | **300x35** |
| Höhe (inkl.Brett) | | | **64** |
| Tampon | Länge | Breite | Ø |
| | **334** | **47** | **-** |
| Brett | Länge | Breite | Ø |
| | **412** | **62** | **-** |

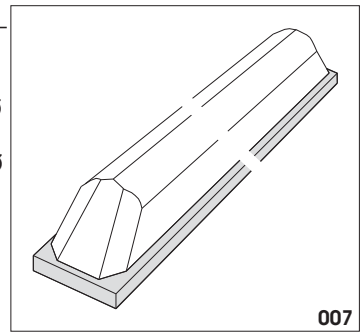


**Tampon-Nr. 008**

| | | | |
|---|---|---|---|
| **Druckbild** | | | **340x15** |
| Höhe (inkl.Brett) | | | **33** |
| Tampon | Länge | Breite | Ø |
| | **368** | **29** | **-** |
| Brett | Länge | Breite | Ø |
| | **372** | **66** | **-** |

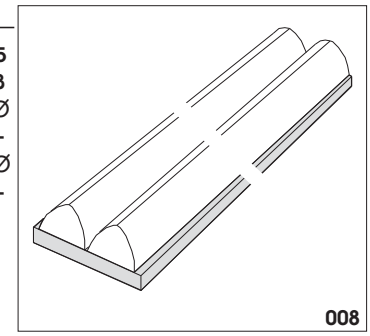


**Tampon-Nr. 009**

| | | | |
|---|---|---|---|
| **Druckbild** | | | **360x10** |
| Höhe (inkl.Brett) | | | **29** |
| Tampon | Länge | Breite | Ø |
| | **378** | **29** | **-** |
| Brett | Länge | Breite | Ø |
| | **390** | **31** | **-** |

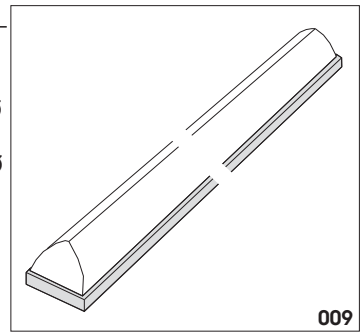


**Tampon-Nr. 010**

| | | | |
|---|---|---|---|
| **Druckbild** | | | **80x10** |
| Höhe (inkl.Brett) | | | **27** |
| Tampon | Länge | Breite | Ø |
| | **96** | **13** | **-** |
| Brett | Länge | Breite | Ø |
| | **118** | **20** | **-** |

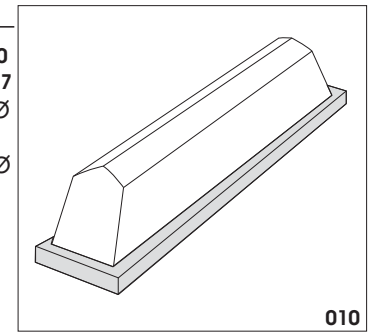


**Tampon-Nr. 011**

| | | | |
|---|---|---|---|
| **Druckbild** | | | **220x10** |
| Höhe (inkl.Brett) | | | **31** |
| Tampon | Länge | Breite | Ø |
| | **235** | **25** | **-** |
| Brett | Länge | Breite | Ø |
| | **267** | **32** | **-** |

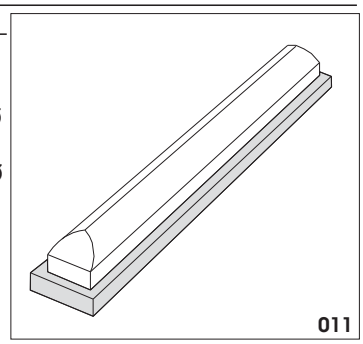


**Tampon-Nr. 012**

| | | | |
|---|---|---|---|
| **Druckbild** | | | **260x20** |
| Höhe (inkl.Brett) | | | **35** |
| Tampon | Länge | Breite | Ø |
| | **278** | **14** | **-** |
| Brett | Länge | Breite | Ø |
| | **290** | **33** | **-** |

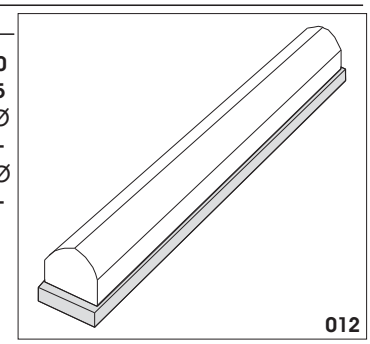


alle Angaben in mm

**Tampon-Nr. 013**

| | | | |
|---|---|---|---|
| **Druckbild** | | | **25x12** |
| Höhe (inkl.Brett) | | | **32** |
| Tampon | Länge | Breite | Ø |
| | **30** | **17** | **-** |
| Brett | Länge | Breite | Ø |
| | **47** | **20** | **-** |

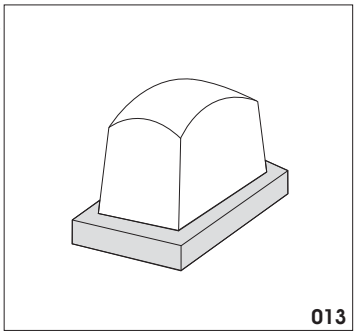


**Tampon-Nr. 014**

| | | | |
|---|---|---|---|
| **Druckbild** | | | **200x15** |
| Höhe (inkl.Brett) | | | **35** |
| Tampon | Länge | Breite | Ø |
| | **218** | **32** | **-** |
| Brett | Länge | Breite | Ø |
| | **228** | **34** | **-** |

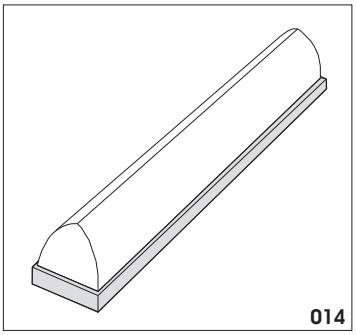


**Tampon-Nr. 015**

| | | | |
|---|---|---|---|
| **Druckbild** | | | **270x10** |
| Höhe (inkl.Brett) | | | **29** |
| Tampon | Länge | Breite | Ø |
| | **280** | **14** | **-** |
| Brett | Länge | Breite | Ø |
| | **282** | **19** | **-** |

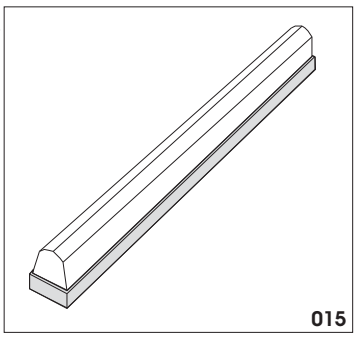


**Tampon-Nr. 016**

| | | | |
|---|---|---|---|
| **Druckbild** | | | **190x15** |
| Höhe (inkl.Brett) | | | **29** |
| Tampon | Länge | Breite | Ø |
| | **201** | **21** | **-** |
| Brett | Länge | Breite | Ø |
| | **212** | **21** | **-** |

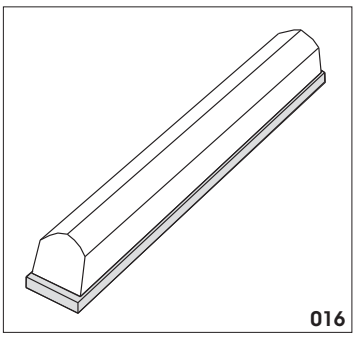


**Tampon-Nr. 017**

| | | | |
|---|---|---|---|
| **Druckbild** | | | **210x10** |
| Höhe (inkl.Brett) | | | **28** |
| Tampon | Länge | Breite | Ø |
| | **223** | **11** | **-** |
| Brett | Länge | Breite | Ø |
| | **225** | **24** | **-** |

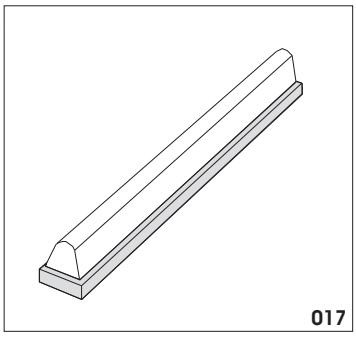


**Tampon-Nr. 018**

| | | | |
|---|---|---|---|
| **Druckbild** | | | **190x10** |
| Höhe (inkl.Brett) | | | **25** |
| Tampon | Länge | Breite | Ø |
| | **200** | **16** | **-** |
| Brett | Länge | Breite | Ø |
| | **212** | **19** | **-** |

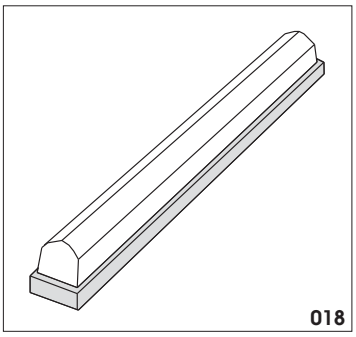


**Tampon-Nr. 019**

| | | | |
|---|---|---|---|
| **Druckbild** | | | **190x10** |
| Höhe (inkl.Brett) | | | **24** |
| Tampon | Länge | Breite | Ø |
| | **200** | **14** | **-** |
| Brett | Länge | Breite | Ø |
| | **227** | **17** | **-** |

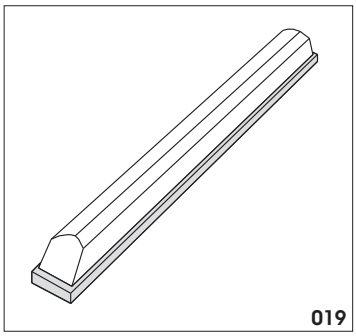


**Tampon-Nr. 020**

| | | | |
|---|---|---|---|
| **Druckbild** | | | **130x25** |
| Höhe (inkl.Brett) | | | **34** |
| Tampon | Länge | Breite | Ø |
| | **138** | **32** | **-** |
| Brett | Länge | Breite | Ø |
| | **148** | **44** | **-** |

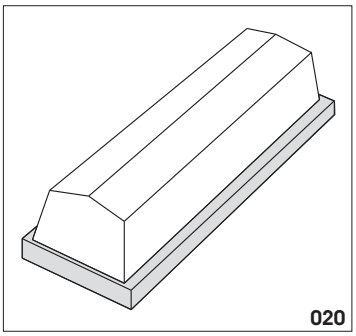


**Tampon-Nr. 021**

| | | | |
|---|---|---|---|
| **Druckbild** | | | **125x45** |
| Höhe (inkl.Brett) | | | **35** |
| Tampon | Länge | Breite | Ø |
| | **138** | **54** | **-** |
| Brett | Länge | Breite | Ø |
| | **152** | **62** | **-** |

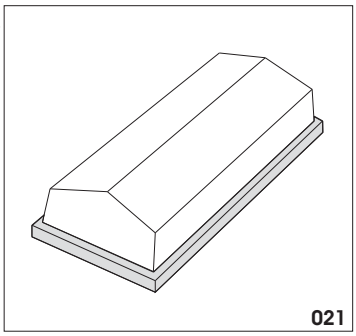


**Tampon-Nr. 022**

| | | | |
|---|---|---|---|
| **Druckbild** | | | **100x20** |
| Höhe (inkl.Brett) | | | **52** |
| Tampon | Länge | Breite | Ø |
| | **112** | **25** | **-** |
| Brett | Länge | Breite | Ø |
| | **155** | **38** | **-** |

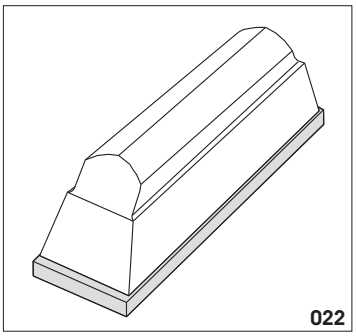


**Tampon-Nr. 023**

| | | | |
|---|---|---|---|
| **Druckbild** | | | **110x20** |
| Höhe (inkl.Brett) | | | **35** |
| Tampon | Länge | Breite | Ø |
| | **124** | **26** | **-** |
| Brett | Länge | Breite | Ø |
| | **142** | **42** | **-** |

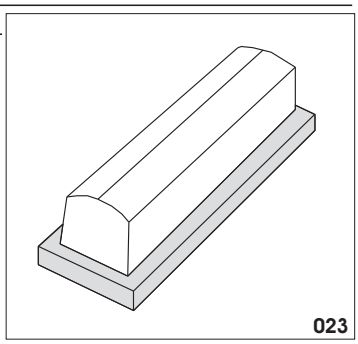


**Tampon-Nr. 024**

| | | | |
|---|---|---|---|
| **Druckbild** | | | **110x15** |
| Höhe (inkl.Brett) | | | **31** |
| Tampon | Länge | Breite | Ø |
| | **122** | **30** | **-** |
| Brett | Länge | Breite | Ø |
| | **132** | **32** | **-** |

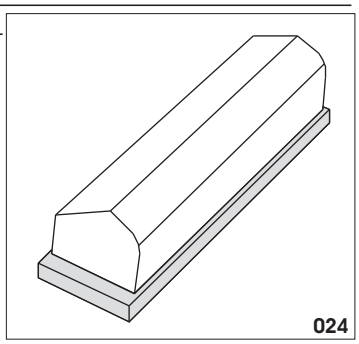


alle Angaben in mm



KENT STUTTGART GMBH

**Tampon-Nr. 025**

| | | | |
|---|---|---|---|
| **Druckbild** | | | **70x20** |
| Höhe (inkl.Brett) | | | **38** |
| Tampon | Länge | Breite | Ø |
| | **85** | **28** | **-** |
| Brett | Länge | Breite | Ø |
| | **98** | **32** | **-** |

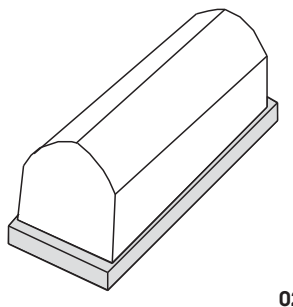

025

**Tampon-Nr. 026**

| | | | |
|---|---|---|---|
| **Druckbild** | | | **50x5** |
| Höhe (inkl.Brett) | | | |
| Tampon | Länge | Breite | Ø |
| | **60** | **26** | **-** |
| Brett | Länge | Breite | Ø |
| | **69** | **31** | **-** |

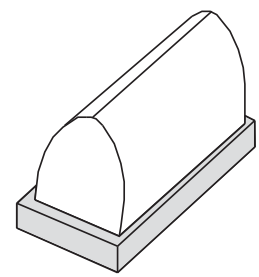

026

**Tampon-Nr. 027**

| | | | |
|---|---|---|---|
| **Druckbild** | | | **270x80** |
| Höhe (inkl.Brett) | | | **88** |
| Tampon | Länge | Breite | Ø |
| | **290** | **90** | **-** |
| Brett | Länge | Breite | Ø |
| | **325** | **116** | **-** |

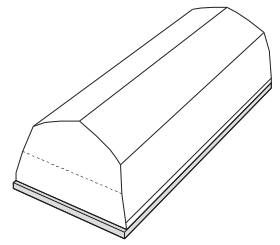

027

**Tampon-Nr. 028**

| | | | |
|---|---|---|---|
| **Druckbild** | | | **180x60** |
| Höhe (inkl.Brett) | | | **63** |
| Tampon | Länge | Breite | Ø |
| | **195** | **72** | **-** |
| Brett | Länge | Breite | Ø |
| | **252** | **92** | **-** |

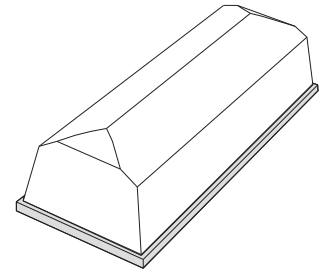

028

**Tampon-Nr. 029**

| | | | |
|---|---|---|---|
| **Druckbild** | | | **140x70** |
| Höhe (inkl.Brett) | | | **62** |
| Tampon | Länge | Breite | Ø |
| | **160** | **81** | **-** |
| Brett | Länge | Breite | Ø |
| | **174** | **94** | **-** |

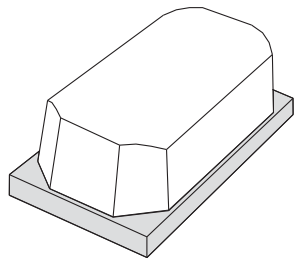

029

**Tampon-Nr. 030**

| | | | |
|---|---|---|---|
| **Druckbild** | | | **100x40** |
| Höhe (inkl.Brett) | | | **65** |
| Tampon | Länge | Breite | Ø |
| | **110** | **60** | **-** |
| Brett | Länge | Breite | Ø |
| | **208** | **64** | **-** |

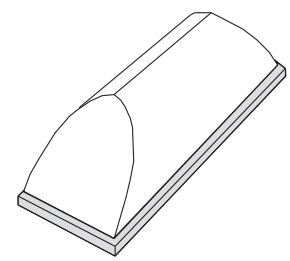

030

**Tampon-Nr. 031**

| | | | |
|---|---|---|---|
| **Druckbild** | | | **150x25** |
| Höhe (inkl.Brett) | | | **59** |
| Tampon | Länge | Breite | Ø |
| | **170** | **60** | **-** |
| Brett | Länge | Breite | Ø |
| | **208** | **66** | **-** |

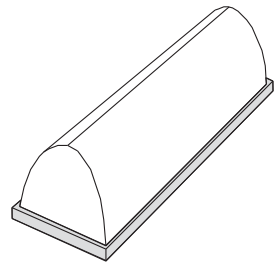

031

**Tampon-Nr. 032**

| | | | |
|---|---|---|---|
| **Druckbild** | | | **180x30** |
| Höhe (inkl.Brett) | | | **38** |
| Tampon | Länge | Breite | Ø |
| | **200** | **67** | **-** |
| Brett | Länge | Breite | Ø |
| | **235** | **72** | **-** |

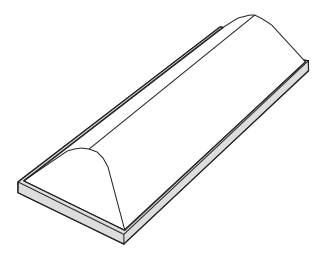

032

**Tampon-Nr. 033**

| | | | |
|---|---|---|---|
| **Druckbild** | | | **100x60** |
| Höhe (inkl.Brett) | | | **67** |
| Tampon | Länge | Breite | Ø |
| | **118** | **84** | **-** |
| Brett | Länge | Breite | Ø |
| | **130** | **85** | **-** |

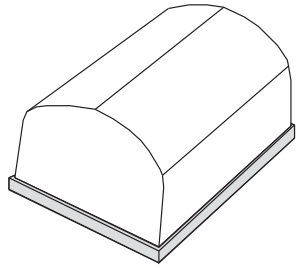

033

**Tampon-Nr. 034**

| | | | |
|---|---|---|---|
| **Druckbild** | | | **100x30** |
| Höhe (inkl.Brett) | | | **78** |
| Tampon | Länge | Breite | Ø |
| | **118** | **52** | **-** |
| Brett | Länge | Breite | Ø |
| | **139** | **100** | **-** |

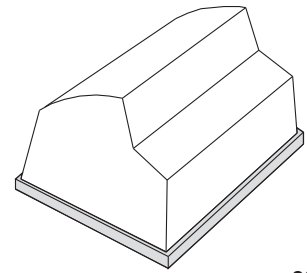

034

**Tampon-Nr. 035**

| | | | |
|---|---|---|---|
| **Druckbild** | | | **120x40** |
| Höhe (inkl.Brett) | | | **70** |
| Tampon | Länge | Breite | Ø |
| | **145** | **73** | **-** |
| Brett | Länge | Breite | Ø |
| | **156** | **85** | **-** |

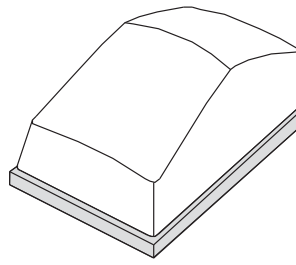

035

**Tampon-Nr. 036**

| | | | |
|---|---|---|---|
| **Druckbild** | | | **140x70** |
| Höhe (inkl.Brett) | | | **58** |
| Tampon | Länge | Breite | Ø |
| | **160** | **82** | **-** |
| Brett | Länge | Breite | Ø |
| | **175** | **94** | **-** |

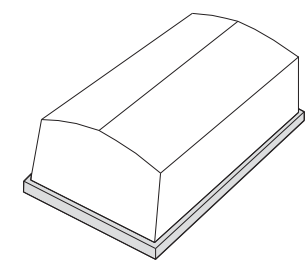

036

alle Angaben in mm

**Tampon-Nr. 037**

| | | | |
|---|---|---|---|
| **Druckbild** | | | **120x80** |
| Höhe (inkl.Brett) | | | **74** |
| Tampon | Länge | Breite | Ø |
| | **145** | **100** | **-** |
| Brett | Länge | Breite | Ø |
| | **170** | **124** | **-** |

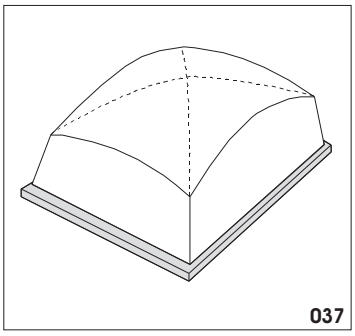


**Tampon-Nr. 038**

| | | | |
|---|---|---|---|
| **Druckbild** | | | **140x110** |
| Höhe (inkl.Brett) | | | **78** |
| Tampon | Länge | Breite | Ø |
| | **160** | **120** | **-** |
| Brett | Länge | Breite | Ø |
| | **170** | **135** | **-** |

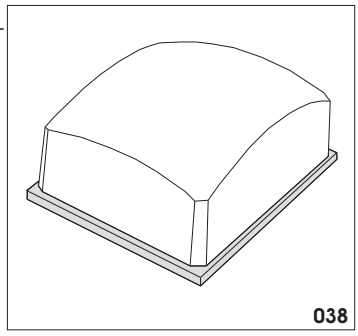


**Tampon-Nr. 039**

| | | | |
|---|---|---|---|
| **Druckbild** | | | **140x70** |
| Höhe (inkl.Brett) | | | **79** |
| Tampon | Länge | Breite | Ø |
| | **158** | **90** | **-** |
| Brett | Länge | Breite | Ø |
| | **175** | **100** | **-** |

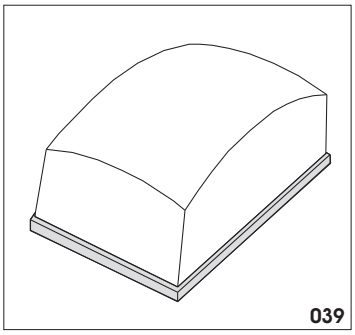


**Tampon-Nr. 040**

| | | | |
|---|---|---|---|
| **Druckbild** | | | **105x60** |
| Höhe (inkl.Brett) | | | **83** |
| Tampon | Länge | Breite | Ø |
| | **117** | **78** | **-** |
| Brett | Länge | Breite | Ø |
| | **133** | **88** | **-** |

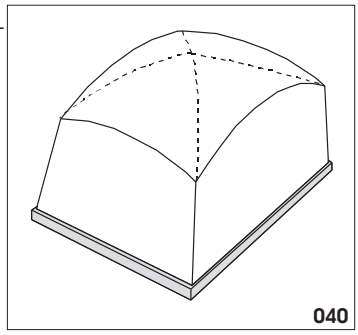


**Tampon-Nr. 041**

| | | | |
|---|---|---|---|
| **Druckbild** | | | **115x60** |
| Höhe (inkl.Brett) | | | **67** |
| Tampon | Länge | Breite | Ø |
| | **133** | **83** | **-** |
| Brett | Länge | Breite | Ø |
| | **143** | **97** | **-** |

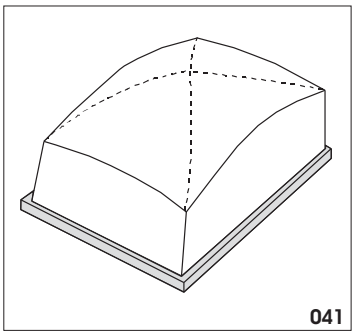


**Tampon-Nr. 042**

| | | | |
|---|---|---|---|
| **Druckbild** | | | **105x60** |
| Höhe (inkl.Brett) | | | **65** |
| Tampon | Länge | Breite | Ø |
| | **118** | **78** | **-** |
| Brett | Länge | Breite | Ø |
| | **132** | **89** | **-** |

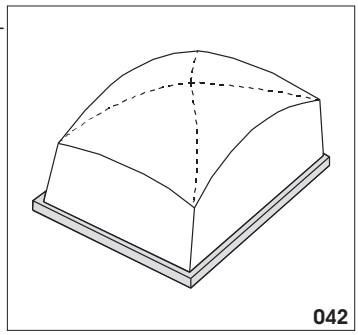


**Tampon-Nr. 043**

| | | | |
|---|---|---|---|
| **Druckbild** | | | **100x50** |
| Höhe (inkl.Brett) | | | **70** |
| Tampon | Länge | Breite | Ø |
| | **110** | **70** | **-** |
| Brett | Länge | Breite | Ø |
| | **128** | **85** | **-** |

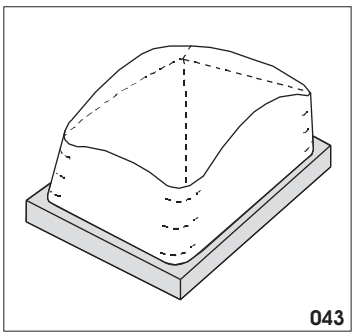


**Tampon-Nr. 044**

| | | | |
|---|---|---|---|
| **Druckbild** | | | **80x50** |
| Höhe (inkl.Brett) | | | **67** |
| Tampon | Länge | Breite | Ø |
| | **90** | **60** | **-** |
| Brett | Länge | Breite | Ø |
| | **96** | **74** | **-** |

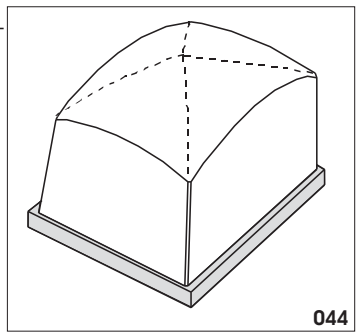


**Tampon-Nr. 045**

| | | | |
|---|---|---|---|
| **Druckbild** | | | **70x50** |
| Höhe (inkl.Brett) | | | **63** |
| Tampon | Länge | Breite | Ø |
| | **94** | **61** | **-** |
| Brett | Länge | Breite | Ø |
| | **114** | **65** | **-** |

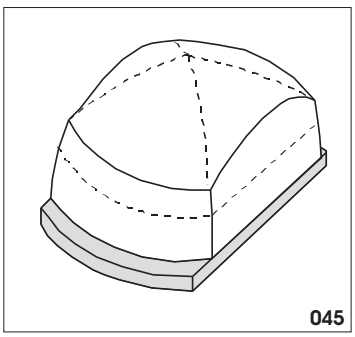


**Tampon-Nr. 046**

| | | | |
|---|---|---|---|
| **Druckbild** | | | **70x50** |
| Höhe (inkl.Brett) | | | **67** |
| Tampon | Länge | Breite | Ø |
| | **85** | **62** | **-** |
| Brett | Länge | Breite | Ø |
| | **97** | **68** | **-** |

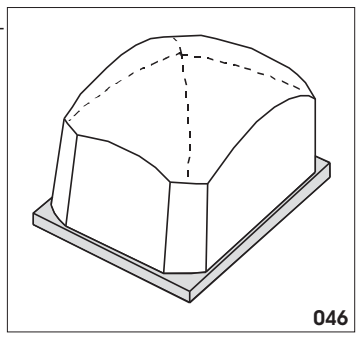


**Tampon-Nr. 047**

| | | | |
|---|---|---|---|
| **Druckbild** | | | **50x50** |
| Höhe (inkl.Brett) | | | **62** |
| Tampon | Länge | Breite | Ø |
| | **63** | **63** | **-** |
| Brett | Länge | Breite | Ø |
| | **80** | **80** | **-** |

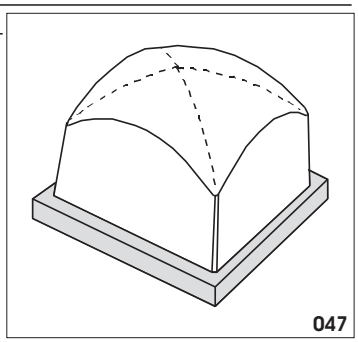


**Tampon-Nr. 048**

| | | | |
|---|---|---|---|
| **Druckbild** | | | **50x50** |
| Höhe (inkl.Brett) | | | **65** |
| Tampon | Länge | Breite | Ø |
| | **60** | **60** | **-** |
| Brett | Länge | Breite | Ø |
| | **74** | **74** | **-** |

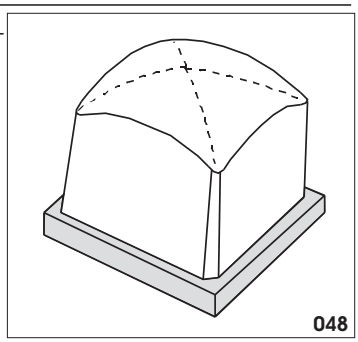


alle Angaben in mm

**Tampon-Nr. 049**

| | | | |
|---|---|---|---|
| **Druckbild** | | | **60x40** |
| Höhe (inkl.Brett) | | | **52** |
| Tampon | Länge | Breite | Ø |
| | **70** | **56** | **-** |
| Brett | Länge | Breite | Ø |
| | **73** | **67** | **-** |

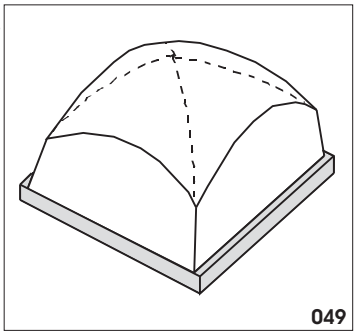


**Tampon-Nr. 050**

| | | | |
|---|---|---|---|
| **Druckbild** | | | **50x40** |
| Höhe (inkl.Brett) | | | **47** |
| Tampon | Länge | Breite | Ø |
| | **70** | **53** | **-** |
| Brett | Länge | Breite | Ø |
| | **80** | **56** | **-** |

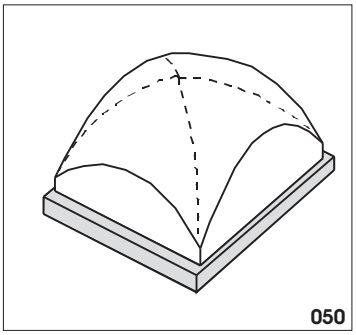


**Tampon-Nr. 051**

| | | | |
|---|---|---|---|
| **Druckbild** | | | **60x25** |
| Höhe (inkl.Brett) | | | **60** |
| Tampon | Länge | Breite | Ø |
| | **69** | **55** | **-** |
| Brett | Länge | Breite | Ø |
| | **79** | **64** | **-** |

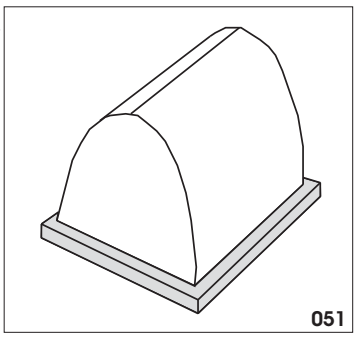


**Tampon-Nr. 052**

| | | | |
|---|---|---|---|
| **Druckbild** | | | **70x70** |
| Höhe (inkl.Brett) | | | **64** |
| Tampon | Länge | Breite | Ø |
| | **80** | **80** | **-** |
| Brett | Länge | Breite | Ø |
| | **97** | **94** | **-** |

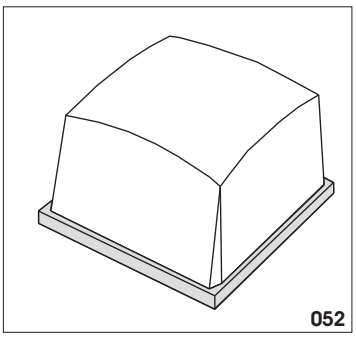


**Tampon-Nr. 053**

| | | | |
|---|---|---|---|
| **Druckbild** | | | **70x70** |
| Höhe (inkl.Brett) | | | **63** |
| Tampon | Länge | Breite | Ø |
| | **85** | **85** | **-** |
| Brett | Länge | Breite | Ø |
| | **98** | **93** | **-** |

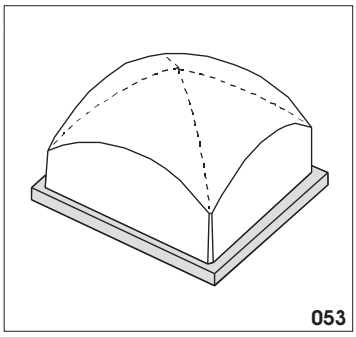


**Tampon-Nr. 054**

| | | | |
|---|---|---|---|
| **Druckbild** | | | **65x30** |
| Höhe (inkl.Brett) | | | **69** |
| Tampon | Länge | Breite | Ø |
| | **77** | **42** | **-** |
| Brett | Länge | Breite | Ø |
| | **84** | **49** | **-** |

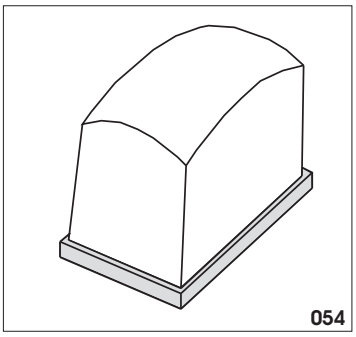


**Tampon-Nr. 055**

| | | | |
|---|---|---|---|
| **Druckbild** | | | **50x30** |
| Höhe (inkl.Brett) | | | **64** |
| Tampon | Länge | Breite | Ø |
| | **60** | **45** | **-** |
| Brett | Länge | Breite | Ø |
| | **78** | **63** | **-** |

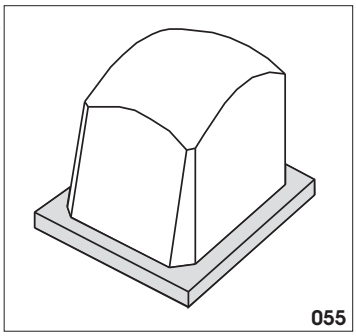


**Tampon-Nr. 056**

| | | | |
|---|---|---|---|
| **Druckbild** | | | **50x35** |
| Höhe (inkl.Brett) | | | **64** |
| Tampon | Länge | Breite | Ø |
| | **60** | **43** | **-** |
| Brett | Länge | Breite | Ø |
| | **71** | **57** | **-** |

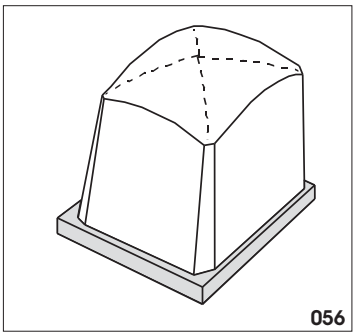


**Tampon-Nr. 057**

| | | | |
|---|---|---|---|
| **Druckbild** | | | **40x30** |
| Höhe (inkl.Brett) | | | **57** |
| Tampon | Länge | Breite | Ø |
| | **53** | **38** | **-** |
| Brett | Länge | Breite | Ø |
| | **62** | **46** | **-** |

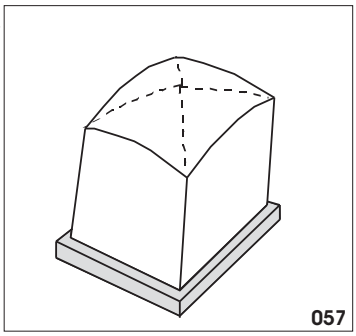


**Tampon-Nr. 058**

| | | | |
|---|---|---|---|
| **Druckbild** | | | **20x20** |
| Höhe (inkl.Brett) | | | **39** |
| Tampon | Länge | Breite | Ø |
| | **28** | **28** | **-** |
| Brett | Länge | Breite | Ø |
| | **31** | **31** | **-** |

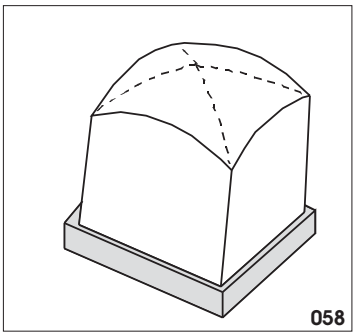


**Tampon-Nr. 059**

| | | | |
|---|---|---|---|
| **Druckbild** | | | **20x20** |
| Höhe (inkl.Brett) | | | **51** |
| Tampon | Länge | Breite | Ø |
| | **29** | **27** | **-** |
| Brett | Länge | Breite | Ø |
| | **41** | **41** | **-** |

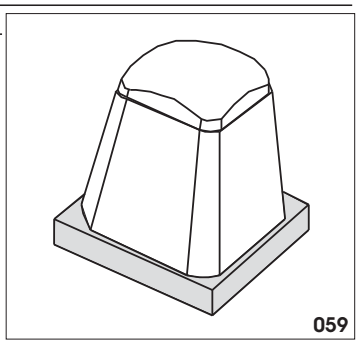


**Tampon-Nr. 060**

| | | | |
|---|---|---|---|
| **Druckbild** | | | **10x10** |
| Höhe (inkl.Brett) | | | **40** |
| Tampon | Länge | Breite | Ø |
| | **20** | **18** | **-** |
| Brett | Länge | Breite | Ø |
| | **-** | **-** | **41** |

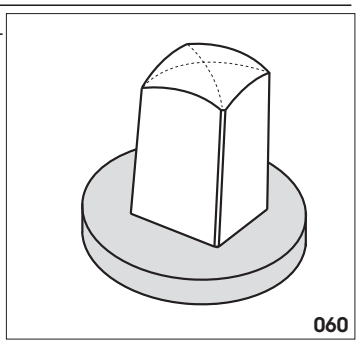


alle Angaben in mm

**Tampon-Nr. 061**

| | | | |
|---|---|---|---|
| **Druckbild** | | | **130x40** |
| Höhe (inkl.Brett) | | | **70** |
| Tampon | Länge | Breite | Ø |
| | **135** | **58** | **-** |
| Brett | Länge | Breite | Ø |
| | **143** | **72** | **-** |

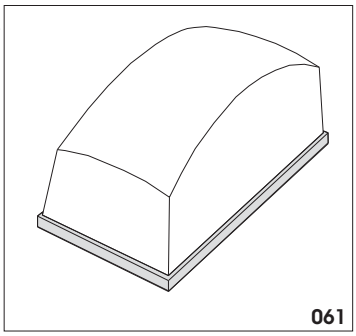


**Tampon-Nr. 062**

| | | | |
|---|---|---|---|
| **Druckbild** | | | **95x85** |
| Höhe (inkl.Brett) | | | **83** |
| Tampon | Länge | Breite | Ø |
| | **107** | **90** | **-** |
| Brett | Länge | Breite | Ø |
| | **134** | **98** | **-** |

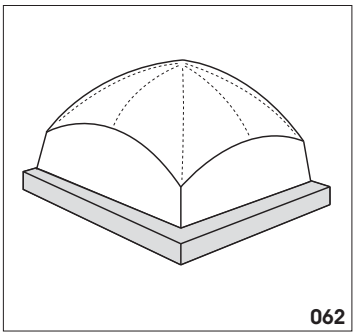


**Tampon-Nr. 063**

| | | | |
|---|---|---|---|
| **Druckbild** | | | **105x35** |
| Höhe (inkl.Brett) | | | **60** |
| Tampon | Länge | Breite | Ø |
| | **111** | **53** | **-** |
| Brett | Länge | Breite | Ø |
| | **125** | **61** | **-** |

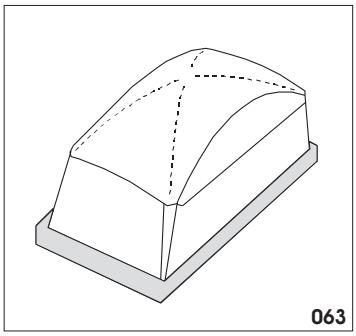


**Tampon-Nr. 064**

| | | | |
|---|---|---|---|
| **Druckbild** | | | **120x30** |
| Höhe (inkl.Brett) | | | **66** |
| Tampon | Länge | Breite | Ø |
| | **128** | **44** | **-** |
| Brett | Länge | Breite | Ø |
| | **133** | **55** | **-** |

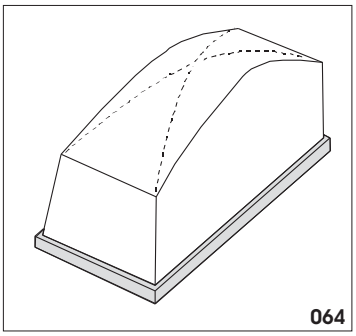


**Tampon-Nr. 065**

| | | | |
|---|---|---|---|
| **Druckbild** | | | **110x40** |
| Höhe (inkl.Brett) | | | **67** |
| Tampon | Länge | Breite | Ø |
| | **117** | **47** | **-** |
| Brett | Länge | Breite | Ø |
| | **126** | **52** | **-** |

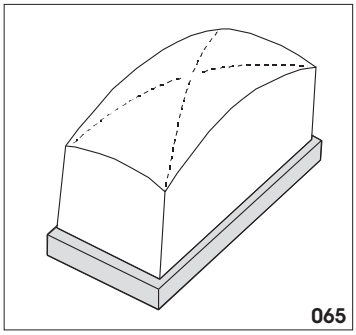


**Tampon-Nr. 066**

| | | | |
|---|---|---|---|
| **Druckbild** | | | **105x30** |
| Höhe (inkl.Brett) | | | **60** |
| Tampon | Länge | Breite | Ø |
| | **111** | **40** | **-** |
| Brett | Länge | Breite | Ø |
| | **127** | **54** | **-** |

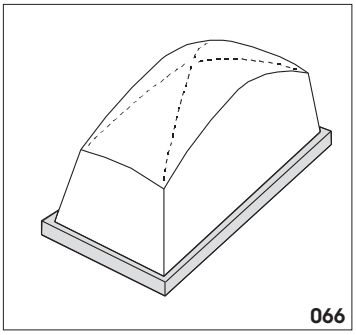


**Tampon-Nr. 067**

| | | | |
|---|---|---|---|
| **Druckbild** | | | **80x20** |
| Höhe (inkl.Brett) | | | **64** |
| Tampon | Länge | Breite | Ø |
| | **94** | **33** | **-** |
| Brett | Länge | Breite | Ø |
| | **100** | **43** | **-** |

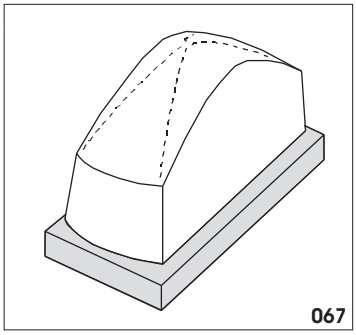


**Tampon-Nr. 068**

| | | | |
|---|---|---|---|
| **Druckbild** | | | **65x15** |
| Höhe (inkl.Brett) | | | **67** |
| Tampon | Länge | Breite | Ø |
| | **67** | **23** | **-** |
| Brett | Länge | Breite | Ø |
| | **86** | **51** | **-** |

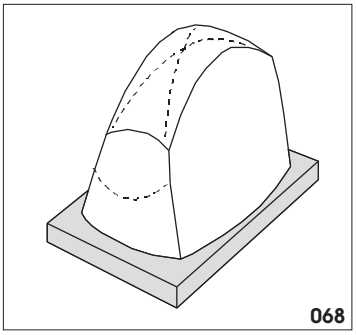


**Tampon-Nr. 069**

| | | | |
|---|---|---|---|
| **Druckbild** | | | **65x20** |
| Höhe (inkl.Brett) | | | **61** |
| Tampon | Länge | Breite | Ø |
| | **70** | **30** | **-** |
| Brett | Länge | Breite | Ø |
| | **81** | **54** | **-** |

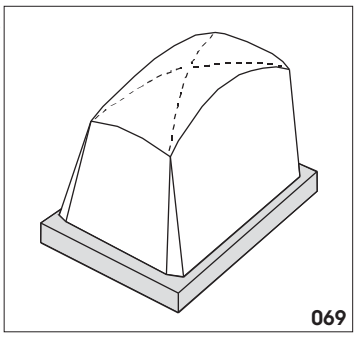


**Tampon-Nr. 070**

| | | | |
|---|---|---|---|
| **Druckbild** | | | **65x25** |
| Höhe (inkl.Brett) | | | **58** |
| Tampon | Länge | Breite | Ø |
| | **68** | **39** | **-** |
| Brett | Länge | Breite | Ø |
| | **80** | **54** | **-** |

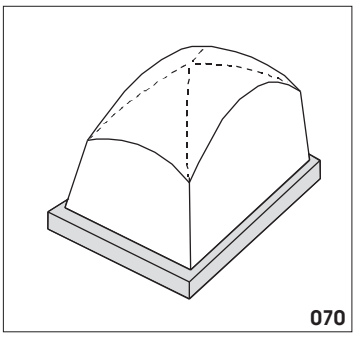


**Tampon-Nr. 071**

| | | | |
|---|---|---|---|
| **Druckbild** | | | **30x30** |
| Höhe (inkl.Brett) | | | **35** |
| Tampon | Länge | Breite | Ø |
| | **37** | **37** | **-** |
| Brett | Länge | Breite | Ø |
| | **47** | **47** | **-** |

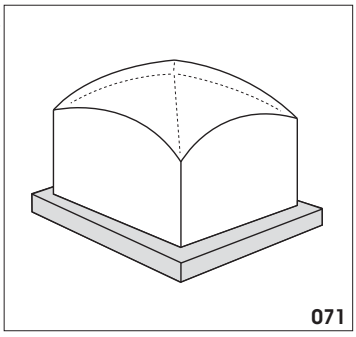


**Tampon-Nr. 072**

| | | | |
|---|---|---|---|
| **Druckbild** | | | **60x20** |
| Höhe (inkl.Brett) | | | **54** |
| Tampon | Länge | Breite | Ø |
| | **70** | **27** | **-** |
| Brett | Länge | Breite | Ø |
| | **78** | **32** | **-** |

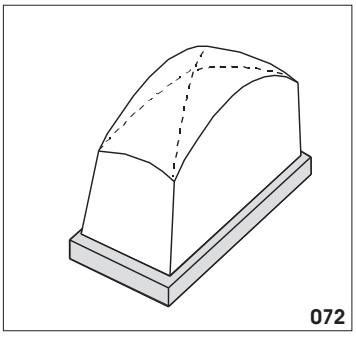


alle Angaben in mm

**Tampon-Nr. 073**

| | | | |
|---|---|---|---|
| **Druckbild** | | | **60x15** |
| Höhe (inkl.Brett) | | | **36** |
| Tampon | Länge | Breite | Ø |
| | **69** | **27** | **-** |
| Brett | Länge | Breite | Ø |
| | **81** | **35** | **-** |

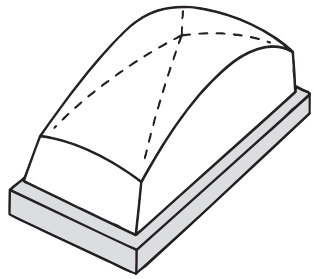

073

**Tampon-Nr. 074**

| | | | |
|---|---|---|---|
| **Druckbild** | | | **35x15** |
| Höhe (inkl.Brett) | | | **51** |
| Tampon | Länge | Breite | Ø |
| | **50** | **23** | **-** |
| Brett | Länge | Breite | Ø |
| | **86** | **53** | **-** |

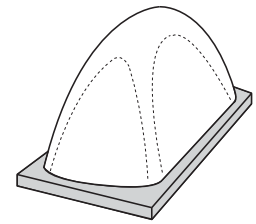

074

**Tampon-Nr. 075**

| | | | |
|---|---|---|---|
| **Druckbild** | | | **90x45** |
| Höhe (inkl.Brett) | | | **66** |
| Tampon | Länge | Breite | Ø |
| | **100** | **54** | **-** |
| Brett | Länge | Breite | Ø |
| | **108** | **60** | **-** |

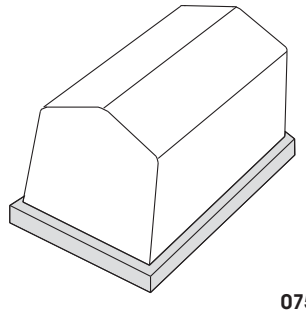

075

**Tampon-Nr. 076**

| | | | |
|---|---|---|---|
| **Druckbild** | | | **70x40** |
| Höhe (inkl.Brett) | | | **64** |
| Tampon | Länge | Breite | Ø |
| | **80** | **50** | **-** |
| Brett | Länge | Breite | Ø |
| | **90** | **61** | **-** |

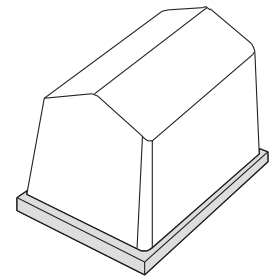

076

**Tampon-Nr. 077**

| | | | |
|---|---|---|---|
| **Druckbild** | | | **70x30** |
| Höhe (inkl.Brett) | | | **51** |
| Tampon | Länge | Breite | Ø |
| | **79** | **43** | **-** |
| Brett | Länge | Breite | Ø |
| | **86** | **46** | **-** |

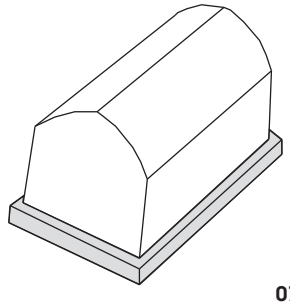

077

**Tampon-Nr. 078**

| | | | |
|---|---|---|---|
| **Druckbild** | | | **20x10** |
| Höhe (inkl.Brett) | | | **33** |
| Tampon | Länge | Breite | Ø |
| | **30** | **17** | **-** |
| Brett | Länge | Breite | Ø |
| | **51** | **40** | **-** |

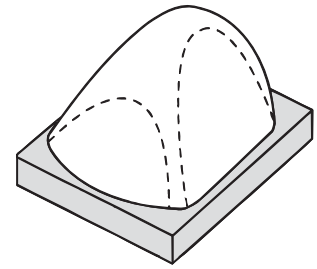

078

**Tampon-Nr. 079**

| | | | |
|---|---|---|---|
| **Druckbild** | | | **15x10** |
| Höhe (inkl.Brett) | | | **27** |
| Tampon | Länge | Breite | Ø |
| | **22** | **16** | **-** |
| Brett | Länge | Breite | Ø |
| | **28** | **21** | **-** |

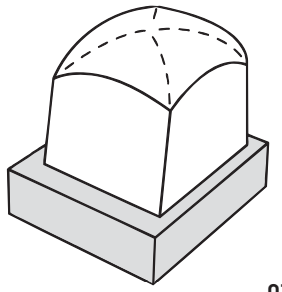

079

**Tampon-Nr. 080**

| | | | |
|---|---|---|---|
| **Druckbild** | | | **Ø105** |
| Höhe (inkl.Brett) | | | **107** |
| Tampon | Länge | Breite | Ø |
| | **-** | **-** | **118** |
| Brett | Länge | Breite | Ø |
| | **-** | **-** | **151** |

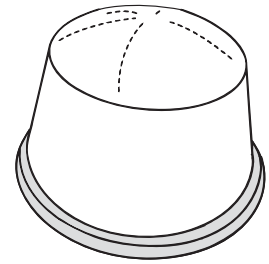

080

**Tampon-Nr. 081**

| | | | |
|---|---|---|---|
| **Druckbild** | | | **100** |
| Höhe (inkl.Brett) | | | **93** |
| Tampon | Länge | Breite | Ø |
| | **-** | **-** | **148** |
| Brett | Länge | Breite | Ø |
| | **-** | **-** | **150** |

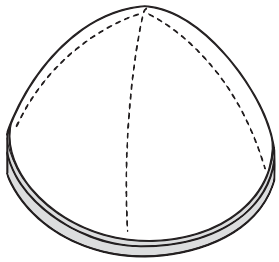

081

**Tampon-Nr. 082**

| | | | |
|---|---|---|---|
| **Druckbild** | | | **Ø125** |
| Höhe (inkl.Brett) | | | **70** |
| Tampon | Länge | Breite | Ø |
| | **-** | **-** | **132** |
| Brett | Länge | Breite | Ø |
| | **-** | **-** | **140** |

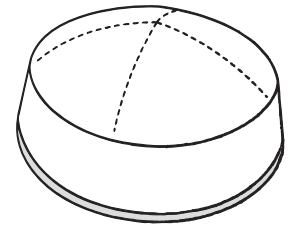

082

**Tampon-Nr. 083**

| | | | |
|---|---|---|---|
| **Druckbild** | | | **Ø80** |
| Höhe (inkl.Brett) | | | **85** |
| Tampon | Länge | Breite | Ø |
| | **-** | **-** | **85** |
| Brett | Länge | Breite | Ø |
| | **-** | **-** | **95** |

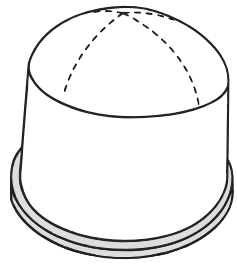

083

**Tampon-Nr. 084**

| | | | |
|---|---|---|---|
| **Druckbild** | | | **Ø80** |
| Höhe (inkl.Brett) | | | **68** |
| Tampon | Länge | Breite | Ø |
| | **-** | **-** | **85** |
| Brett | Länge | Breite | Ø |
| | **-** | **-** | **91** |

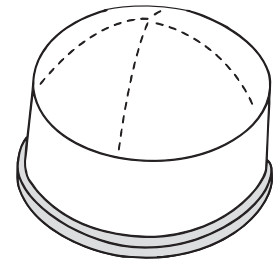

084

alle Angaben in mm

**Tampon-Nr. 085**

| | | | |
|---|---|---|---|
| **Druckbild** | | | **Ø75** |
| Höhe (inkl.Brett) | | | **50** |
| Tampon | Länge | Breite | Ø |
| | - | - | **80** |
| Brett | Länge | Breite | Ø |
| | - | - | **95** |

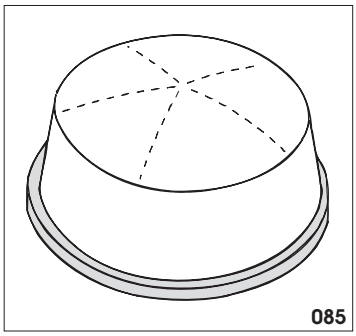


**Tampon-Nr. 086**

| | | | |
|---|---|---|---|
| **Druckbild** | | | **Ø75** |
| Höhe (inkl.Brett) | | | **65** |
| Tampon | Länge | Breite | Ø |
| | - | - | **85** |
| Brett | Länge | Breite | Ø |
| | - | - | **90** |

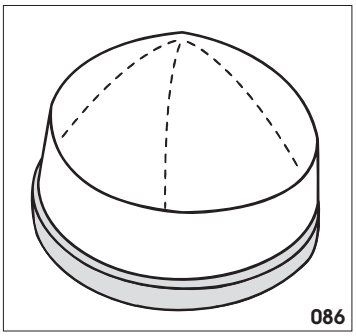


**Tampon-Nr. 087**

| | | | |
|---|---|---|---|
| **Druckbild** | | | **Ø70** |
| Höhe (inkl.Brett) | | | **65** |
| Tampon | Länge | Breite | Ø |
| | - | - | **100** |
| Brett | Länge | Breite | Ø |
| | - | - | **110** |

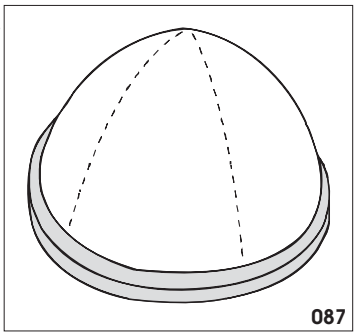


**Tampon-Nr. 088**

| | | | |
|---|---|---|---|
| **Druckbild** | | | **Ø50** |
| Höhe (inkl.Brett) | | | **61** |
| Tampon | Länge | Breite | Ø |
| | - | - | **79** |
| Brett | Länge | Breite | Ø |
| | - | - | **82** |

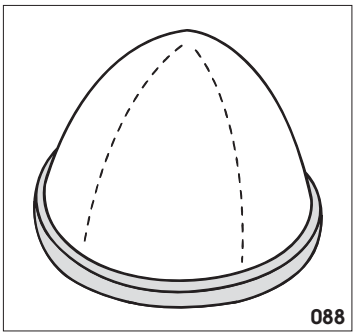


**Tampon-Nr. 089**

| | | | |
|---|---|---|---|
| **Druckbild** | | | **Ø55** |
| Höhe (inkl.Brett) | | | **61** |
| Tampon | Länge | Breite | Ø |
| | - | - | **73** |
| Brett | Länge | Breite | Ø |
| | - | - | **77** |

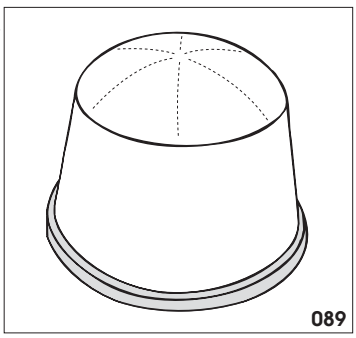


**Tampon-Nr. 090**

| | | | |
|---|---|---|---|
| **Druckbild** | | | **Ø50** |
| Höhe (inkl.Brett) | | | **64** |
| Tampon | Länge | Breite | Ø |
| | - | - | **60** |
| Brett | Länge | Breite | Ø |
| | - | - | **70** |

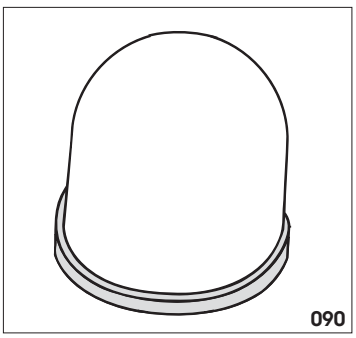


**Tampon-Nr. 091**

| | | | |
|---|---|---|---|
| **Druckbild** | | | **Ø45** |
| Höhe (inkl.Brett) | | | **64** |
| Tampon | Länge | Breite | Ø |
| | - | - | **56** |
| Brett | Länge | Breite | Ø |
| | - | - | **70** |

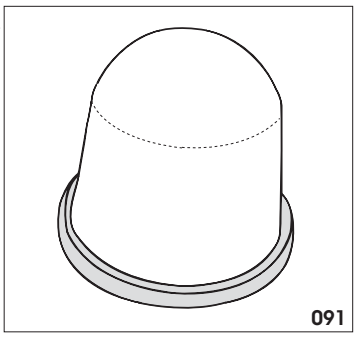


**Tampon-Nr. 092**

| | | | |
|---|---|---|---|
| **Druckbild** | | | **Ø55** |
| Höhe (inkl.Brett) | | | **50** |
| Tampon | Länge | Breite | Ø |
| | - | - | **65** |
| Brett | Länge | Breite | Ø |
| | - | - | **70** |

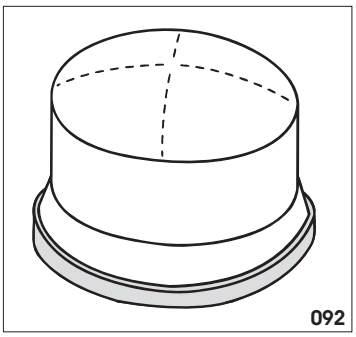


**Tampon-Nr. 093**

| | | | |
|---|---|---|---|
| **Druckbild** | | | **Ø50** |
| Höhe (inkl.Brett) | | | **47** |
| Tampon | Länge | Breite | Ø |
| | - | - | **58** |
| Brett | Länge | Breite | Ø |
| | - | - | **66** |

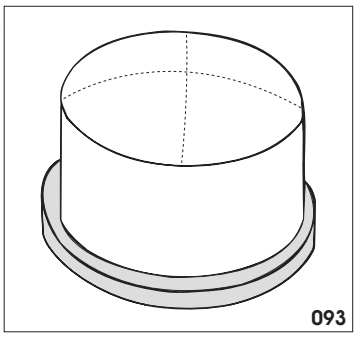


**Tampon-Nr. 094**

| | | | |
|---|---|---|---|
| **Druckbild** | | | **Ø45** |
| Höhe (inkl.Brett) | | | **52** |
| Tampon | Länge | Breite | Ø |
| | - | - | **52** |
| Brett | Länge | Breite | Ø |
| | - | - | **63** |

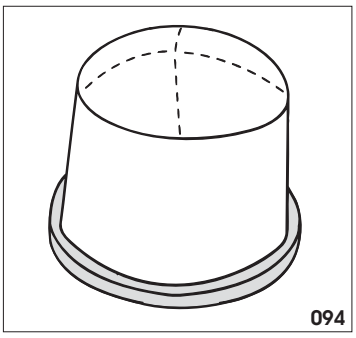


**Tampon-Nr. 095**

| | | | |
|---|---|---|---|
| **Druckbild** | | | **Ø40** |
| Höhe (inkl.Brett) | | | **50** |
| Tampon | Länge | Breite | Ø |
| | - | - | **46** |
| Brett | Länge | Breite | Ø |
| | - | - | **58** |

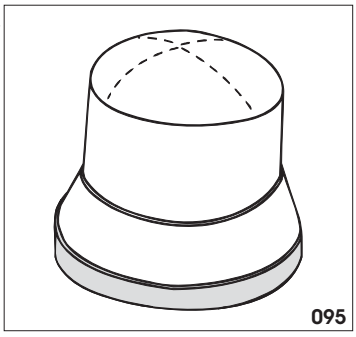


**Tampon-Nr. 096**

| | | | |
|---|---|---|---|
| **Druckbild** | | | **Ø25** |
| Höhe (inkl.Brett) | | | **48** |
| Tampon | Länge | Breite | Ø |
| | - | - | **37** |
| Brett | Länge | Breite | Ø |
| | - | - | **57** |

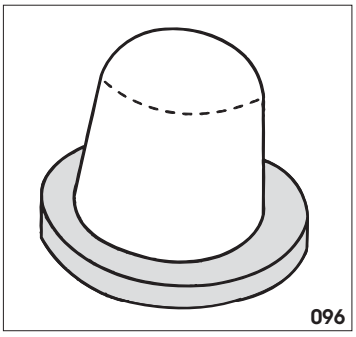


alle Angaben in mm

**Tampon-Nr. 097**

| | | | |
|---|---|---|---|
| **Druckbild** | | | **Ø15** |
| Höhe (inkl.Brett) | | | **40** |
| Tampon | Länge | Breite | Ø |
| | - | - | **20** |
| Brett | Länge | Breite | Ø |
| | - | - | **42** |

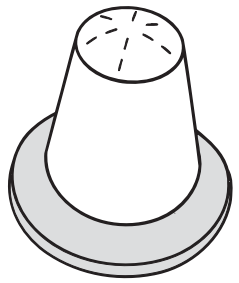

097

**Tampon-Nr. 098**

| | | | |
|---|---|---|---|
| **Druckbild** | | | **Ø25** |
| Höhe (inkl.Brett) | | | **36** |
| Tampon | Länge | Breite | Ø |
| | - | - | **29** |
| Brett | Länge | Breite | Ø |
| | - | - | **33** |

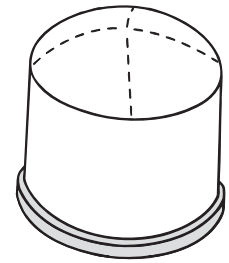

098

**Tampon-Nr. 099**

| | | | |
|---|---|---|---|
| **Druckbild** | | | **Ø15** |
| Höhe (inkl.Brett) | | | **30** |
| Tampon | Länge | Breite | Ø |
| | - | - | **30** |
| Brett | Länge | Breite | Ø |
| | - | - | **35** |

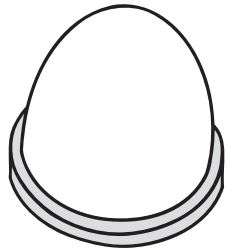

099

**Tampon-Nr. 100**

| | | | |
|---|---|---|---|
| **Druckbild** | | | **Ø40** |
| Höhe (inkl.Brett) | | | **70** |
| Tampon | Länge | Breite | Ø |
| | - | - | **44** |
| Brett | Länge | Breite | Ø |
| | - | - | **77** |

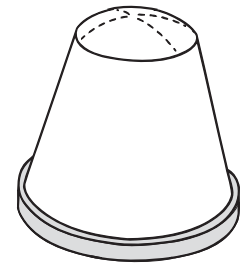

100

**Tampon-Nr. 101**

| | | | |
|---|---|---|---|
| **Druckbild** | | | **Ø35** |
| Höhe (inkl.Brett) | | | **61** |
| Tampon | Länge | Breite | Ø |
| | - | - | **59** |
| Brett | Länge | Breite | Ø |
| | - | - | **63** |

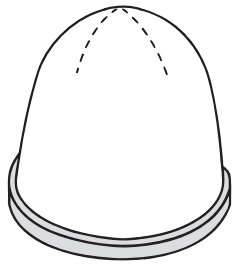

101

**Tampon-Nr. 102**

| | | | |
|---|---|---|---|
| **Druckbild** | | | **Ø30** |
| Höhe (inkl.Brett) | | | **61** |
| Tampon | Länge | Breite | Ø |
| | - | - | **59** |
| Brett | Länge | Breite | Ø |
| | - | - | **57** |

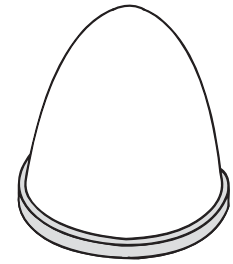

102

**Tampon-Nr. 103**

| | | | |
|---|---|---|---|
| **Druckbild** | | | **Ø45** |
| Höhe (inkl.Brett) | | | **65** |
| Tampon | Länge | Breite | Ø |
| | - | - | **59** |
| Brett | Länge | Breite | Ø |
| | - | - | **64** |

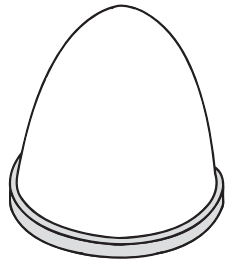

103

**Tampon-Nr. 104**

| | | | |
|---|---|---|---|
| **Druckbild** | | | **Ø45** |
| Höhe (inkl.Brett) | | | **63** |
| Tampon | Länge | Breite | Ø |
| | - | - | **59** |
| Brett | Länge | Breite | Ø |
| | - | - | **62** |

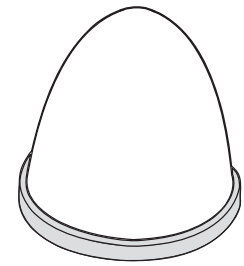

104

**Tampon-Nr. 105**

| | | | |
|---|---|---|---|
| **Druckbild** | | | **Ø35** |
| Höhe (inkl.Brett) | | | **50** |
| Tampon | Länge | Breite | Ø |
| | - | - | **54** |
| Brett | Länge | Breite | Ø |
| | - | - | **65** |

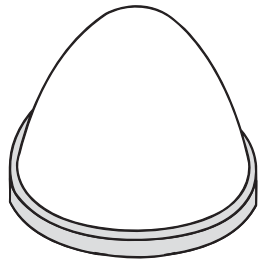

105

**Tampon-Nr. 106**

| | | | |
|---|---|---|---|
| **Druckbild** | | | **Ø30** |
| Höhe (inkl.Brett) | | | **49** |
| Tampon | Länge | Breite | Ø |
| | - | - | **47** |
| Brett | Länge | Breite | Ø |
| | - | - | **62** |

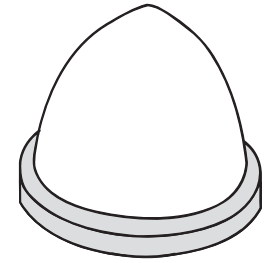

106

**Tampon-Nr. 107**

| | | | |
|---|---|---|---|
| **Druckbild** | | | **Ø25** |
| Höhe (inkl.Brett) | | | **49** |
| Tampon | Länge | Breite | Ø |
| | - | - | **35** |
| Brett | Länge | Breite | Ø |
| | - | - | **60** |

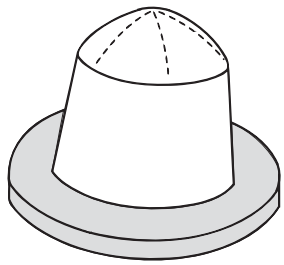

107

**Tampon-Nr. 108**

| | | | |
|---|---|---|---|
| **Druckbild** | | | **Ø35** |
| Höhe (inkl.Brett) | | | **44** |
| Tampon | Länge | Breite | Ø |
| | - | - | **40** |
| Brett | Länge | Breite | Ø |
| | - | - | **51** |

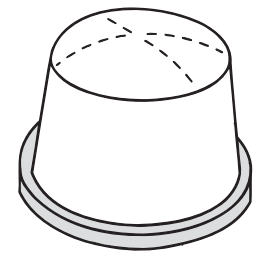

108

alle Angaben in mm

**Tampon-Nr. 109**

| | | | |
|---|---|---|---|
| **Druckbild** | | | **Ø40** |
| Höhe (inkl.Brett) | | | **38** |
| Tampon | Länge | Breite | Ø |
| | **-** | **-** | **49** |
| Brett | Länge | Breite | Ø |
| | **-** | **-** | **54** |

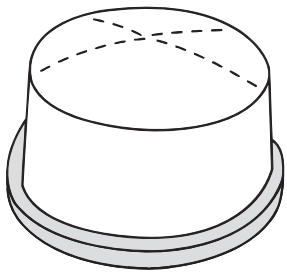

109

**Tampon-Nr. 110**

| | | | |
|---|---|---|---|
| **Druckbild** | | | **Ø20** |
| Höhe (inkl.Brett) | | | **40** |
| Tampon | Länge | Breite | Ø |
| | **-** | **-** | **32** |
| Brett | Länge | Breite | Ø |
| | **-** | **-** | **41** |

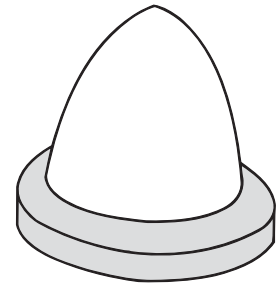

110

**Tampon-Nr. 111**

| | | | |
|---|---|---|---|
| **Druckbild** | | | **Ø10** |
| Höhe (inkl.Brett) | | | **38** |
| Tampon | Länge | Breite | Ø |
| | **-** | **-** | **28** |
| Brett | Länge | Breite | Ø |
| | **-** | **-** | **41** |

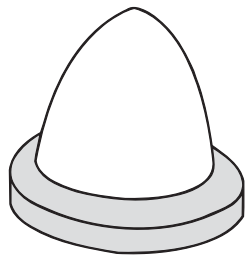

111

**Tampon-Nr. 112**

| | | | |
|---|---|---|---|
| **Druckbild** | | | **Ø10** |
| Höhe (inkl.Brett) | | | **35** |
| Tampon | Länge | Breite | Ø |
| | **-** | **-** | **28** |
| Brett | Länge | Breite | Ø |
| | **-** | **-** | **35** |

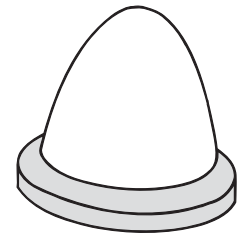

112

**Tampon-Nr. 113**

| | | | |
|---|---|---|---|
| **Druckbild** | | | **65x30** |
| Höhe (inkl.Brett) | | | **65** |
| Tampon | Länge | Breite | Ø |
| | **-** | **-** | **93** |
| Brett | Länge | Breite | Ø |
| | **-** | **-** | **105** |

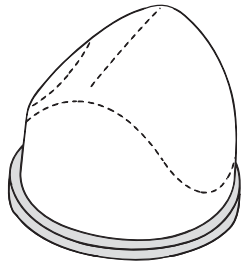

113

**Tampon-Nr. 114**

| | | | |
|---|---|---|---|
| **Druckbild** | | | **55x25** |
| Höhe (inkl.Brett) | | | **57** |
| Tampon | Länge | Breite | Ø |
| | **-** | **-** | **90** |
| Brett | Länge | Breite | Ø |
| | **-** | **-** | **96** |

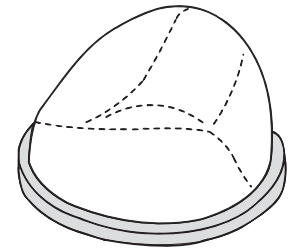

114

**Tampon-Nr. 115**

| | | | |
|---|---|---|---|
| **Druckbild** | | | **50x30** |
| Höhe (inkl.Brett) | | | **64** |
| Tampon | Länge | Breite | Ø |
| | **-** | **-** | **81** |
| Brett | Länge | Breite | Ø |
| | **-** | **-** | **87** |

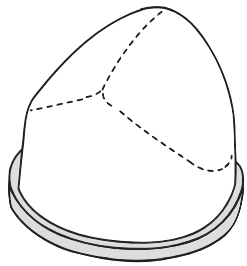

115

**Tampon-Nr. 116**

| | | | |
|---|---|---|---|
| **Druckbild** | | | **50x30** |
| Höhe (inkl.Brett) | | | **65** |
| Tampon | Länge | Breite | Ø |
| | **-** | **-** | **81** |
| Brett | Länge | Breite | Ø |
| | **-** | **-** | **87** |

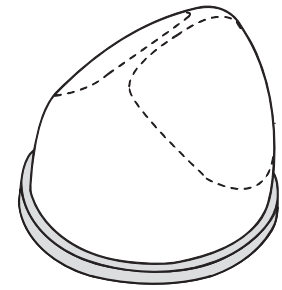

116

**Tampon-Nr. 117**

| | | | |
|---|---|---|---|
| **Druckbild** | | | **45x30** |
| Höhe (inkl.Brett) | | | **65** |
| Tampon | Länge | Breite | Ø |
| | **-** | **-** | **74** |
| Brett | Länge | Breite | Ø |
| | **-** | **-** | **82** |

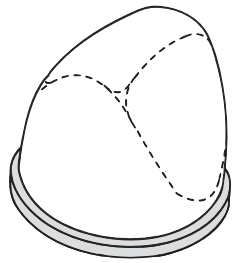

117

**Tampon-Nr. 118**

| | | | |
|---|---|---|---|
| **Druckbild** | | | **40x25** |
| Höhe (inkl.Brett) | | | **60** |
| Tampon | Länge | Breite | Ø |
| | **-** | **-** | **70** |
| Brett | Länge | Breite | Ø |
| | **-** | **-** | **78** |

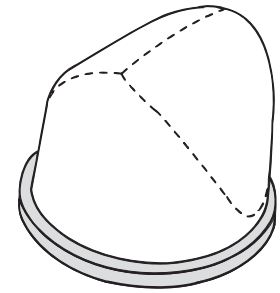

118

**Tampon-Nr. 119**

| | | | |
|---|---|---|---|
| **Druckbild** | | | **40x25** |
| Höhe (inkl.Brett) | | | **64** |
| Tampon | Länge | Breite | Ø |
| | **-** | **-** | **63** |
| Brett | Länge | Breite | Ø |
| | **-** | **-** | **70** |

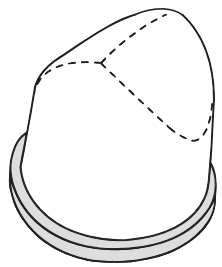

119

**Tampon-Nr. 120**

| | | | |
|---|---|---|---|
| **Druckbild** | | | **35x20** |
| Höhe (inkl.Brett) | | | **61** |
| Tampon | Länge | Breite | Ø |
| | **-** | **-** | **57** |
| Brett | Länge | Breite | Ø |
| | **-** | **-** | **60** |

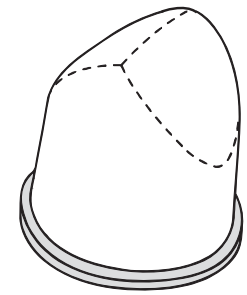

120

alle Angaben in mm



KENT STUTTGART GMBH

**Tampon-Nr. 121**

| | | | |
|---|---|---|---|
| **Druckbild** | | | **45x20** |
| Höhe (inkl.Brett) | | | **49** |
| Tampon | Länge | Breite | Ø |
| | **64** | **24** | **-** |
| Brett | Länge | Breite | Ø |
| | **-** | **-** | **77** |

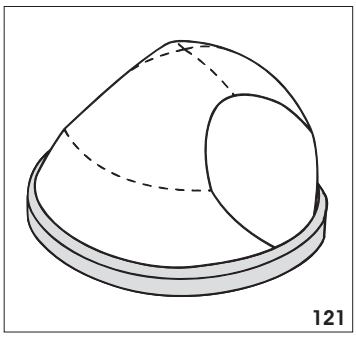


**Tampon-Nr. 122**

| | | | |
|---|---|---|---|
| **Druckbild** | | | **10x5** |
| Höhe (inkl.Brett) | | | **64** |
| Tampon | Länge | Breite | Ø |
| | **-** | **-** | **40** |
| Brett | Länge | Breite | Ø |
| | **-** | **-** | **44** |

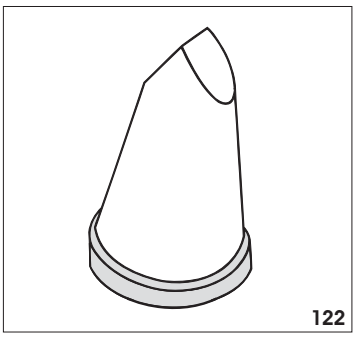


**Tampon-Nr. 123**

| | | | |
|---|---|---|---|
| **Druckbild** | | | **100x80** |
| Höhe (inkl.Brett) | | | **55** |
| Tampon | Länge | Breite | Ø |
| | **117** | **94** | **117** |
| Brett | Länge | Breite | Ø |
| | **137** | **100** | **-** |

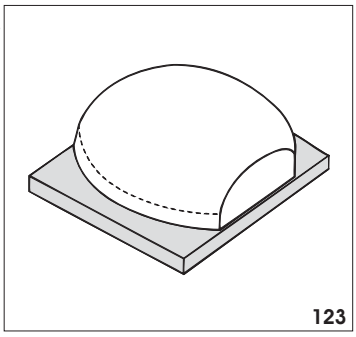


**Tampon-Nr. 124**

| | | | |
|---|---|---|---|
| **Druckbild** | | | **Ø80** |
| Höhe (inkl.Brett) | | | **64** |
| Tampon | Länge | Breite | Ø |
| | **-** | **-** | **91** |
| Brett | Länge | Breite | Ø |
| | **-** | **-** | **102** |

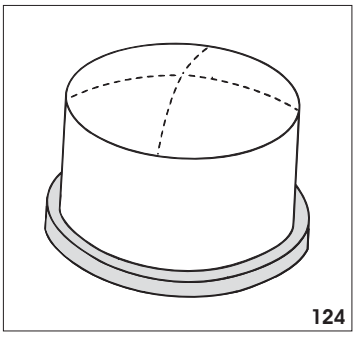


**Tampon-Nr. 125**

| | | | |
|---|---|---|---|
| **Druckbild** | | | **50x50** |
| Höhe (inkl.Brett) | | | **70** |
| Tampon | Länge | Breite | Ø |
| | **70** | **62** | **-** |
| Brett | Länge | Breite | Ø |
| | **-** | **-** | **97** |

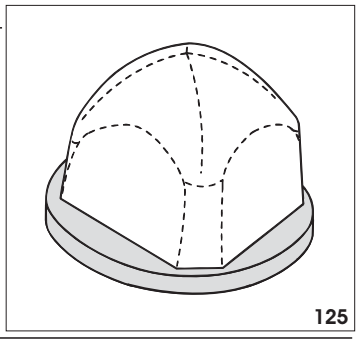


**Tampon-Nr. 126**

| | | | |
|---|---|---|---|
| **Druckbild** | | | **55x55** |
| Höhe (inkl.Brett) | | | **66** |
| Tampon | Länge | Breite | Ø |
| | **68** | **62** | **-** |
| Brett | Länge | Breite | Ø |
| | **-** | **-** | **99** |

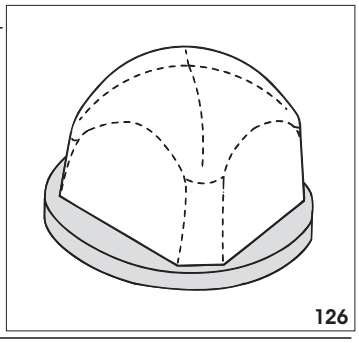


**Tampon-Nr. 127**

| | | | |
|---|---|---|---|
| **Druckbild** | | | **Ø70** |
| Höhe (inkl.Brett) | | | **63** |
| Tampon | Länge | Breite | Ø |
| | **-** | **-** | **80** |
| Brett | Länge | Breite | Ø |
| | **-** | **-** | **95** |

Innen ø 37 mm
Druckbild Außen ø 70 mm
Druckbild Innen ø 40 mm

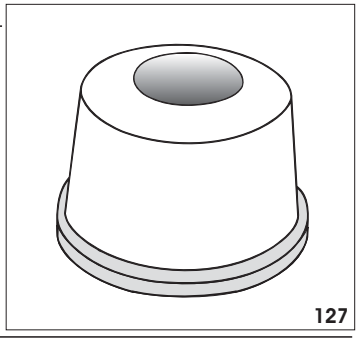


**Tampon-Nr. 128**

| | | | |
|---|---|---|---|
| **Druckbild** | | | **Ø75** |
| Höhe (inkl.Brett) | | | **57** |
| Tampon | Länge | Breite | Ø |
| | **-** | **-** | **80** |
| Brett | Länge | Breite | Ø |
| | **-** | **-** | **93** |

Innen ø 48 mm
Druckbild Außen ø 75 mm
Druckbild Innen ø 50 mm

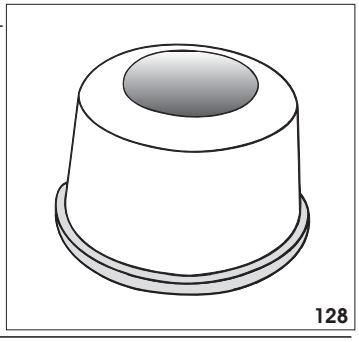


**Tampon-Nr. 129**

| | | | |
|---|---|---|---|
| **Druckbild** | | | **Ø80** |
| Höhe (inkl.Brett) | | | **33** |
| Tampon | Länge | Breite | Ø |
| | **-** | **-** | **84** |
| Brett | Länge | Breite | Ø |
| | **-** | **-** | **97** |

Innen ø 55 mm
Druckbild Außen ø 80 mm
Druckbild Innen ø 57 mm

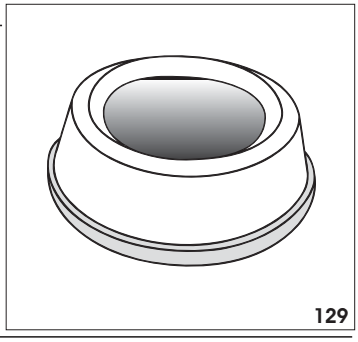


**Tampon-Nr. 130**

| | | | |
|---|---|---|---|
| **Druckbild** | | | **Ø65** |
| Höhe (inkl.Brett) | | | **39** |
| Tampon | Länge | Breite | Ø |
| | **-** | **-** | **70** |
| Brett | Länge | Breite | Ø |
| | **-** | **-** | **82** |

Innen ø 41 mm
Druckbild Außen ø 65 mm
Druckbild Innen ø 43 mm

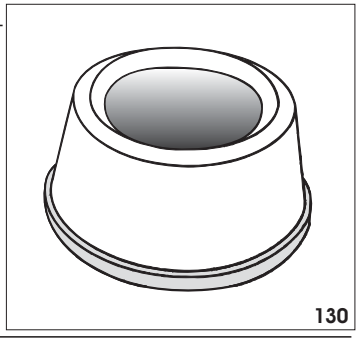


**Tampon-Nr. 131**

| | | | |
|---|---|---|---|
| **Druckbild** | | | **Ø58** |
| Höhe (inkl.Brett) | | | **33** |
| Tampon | Länge | Breite | Ø |
| | **-** | **-** | **60** |
| Brett | Länge | Breite | Ø |
| | **-** | **-** | **82** |

Innen ø 41 mm
Druckbild Außen ø 58 mm
Druckbild Innen ø 43 mm

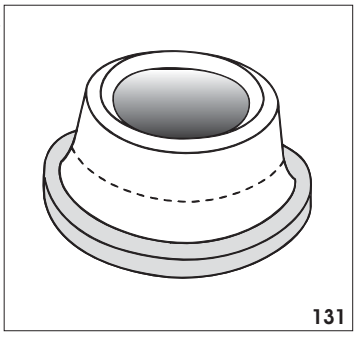


**Tampon-Nr. 132**

| | | | |
|---|---|---|---|
| **Druckbild** | | | **Ø40** |
| Höhe (inkl.Brett) | | | **47** |
| Tampon | Länge | Breite | Ø |
| | **-** | **-** | **58** |
| Brett | Länge | Breite | Ø |
| | **-** | **-** | **57** |

Innen ø 4 mm
Druckbild Außen ø 58 mm
Druckbild Innen ø 5 mm

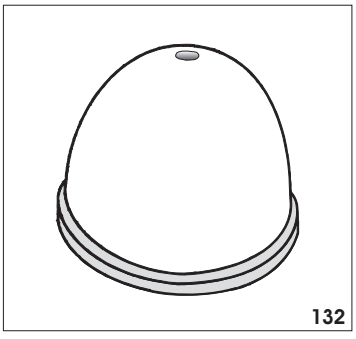


alle Angaben in mm



KENT STUTTGART GMBH

**Tampon-Nr. 133**

| | | | |
|---|---|---|---|
| **Druckbild** | | | **59/43** |
| Höhe (inkl.Brett) | | | **34** |
| Tampon | Länge | Breite | Ø |
| | **-** | **-** | **60/44** |
| Brett | Länge | Breite | Ø |
| | **135** | **95** | **-** |

Außenradius: 60 mm
Innenradius: 44 mm
Druckbild Außenradius: 59 mm
Druckbild Innenradius: 43 mm
Druckbild in Grad: 170°

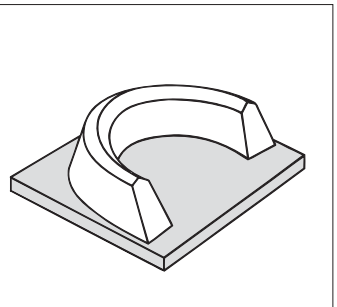

133

**Tampon-Nr. 134**

| | | | |
|---|---|---|---|
| **Druckbild** | | | **120/90** |
| Höhe (inkl.Brett) | | | **34** |
| Tampon | Länge | Breite | Ø |
| | **-** | **-** | **122/88** |
| Brett | Länge | Breite | Ø |
| | **154** | **78** | **-** |

Außenradius: 122 mm
Innenradius: 88 mm
Druckbild Außenradius: 120 mm
Druckbild Innenradius: 90 mm
Druckbild in Grad: 70°

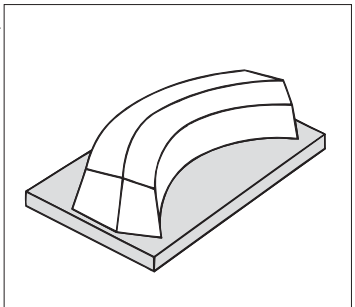

134

**Tampon-Nr. 135**

| | | | |
|---|---|---|---|
| **Druckbild** | | | **138/128** |
| Höhe (inkl.Brett) | | | **33** |
| Tampon | Länge | Breite | Ø |
| | **-** | **-** | **-** |
| Brett | Länge | Breite | Ø |
| | **154** | **55** | **-** |

Außenradius: 140 mm
Innenradius: 127 mm
Druckbild Außenradius: 138 mm
Druckbild Innenradius: 128 mm
Druckbild in Grad: 58°

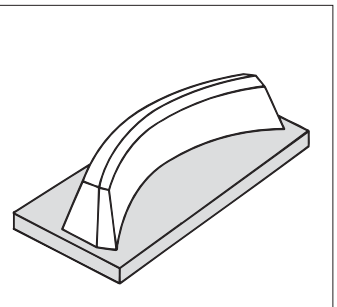

135

**Tampon-Nr. 136**

| | | | |
|---|---|---|---|
| **Druckbild** | | | **40x40** |
| Höhe (inkl.Brett) | | | **58** |
| Tampon | Länge | Breite | Ø |
| | **45** | **45** | **-** |
| Brett | Länge | Breite | Ø |
| | **53** | **53** | **-** |

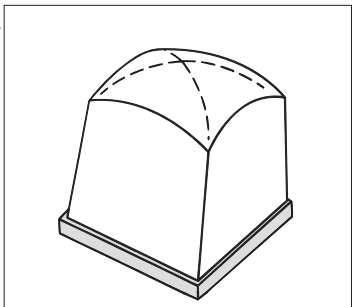

136

**Tampon-Nr. 137**

| | | | |
|---|---|---|---|
| **Druckbild** | | | **35x15** |
| Höhe (inkl.Brett) | | | **37** |
| Tampon | Länge | Breite | Ø |
| | **-** | **-** | **50** |
| Brett | Länge | Breite | Ø |
| | **-** | **-** | **60** |

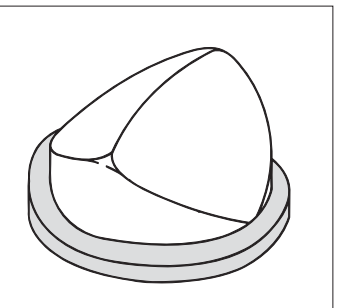

137

**Tampon-Nr. 138**

| | | | |
|---|---|---|---|
| **Druckbild** | | | **Ø50/20** |
| Höhe (inkl.Brett) | | | **46** |
| Tampon | Länge | Breite | Ø |
| | **-** | **-** | **53/22** |
| Brett | Länge | Breite | Ø |
| | **-** | **-** | **60** |

Außen ø: 53 mm
Innen ø: 22 mm
Druckbild Außen ø: 50 mm
Druckbild Innen ø: 20 mm

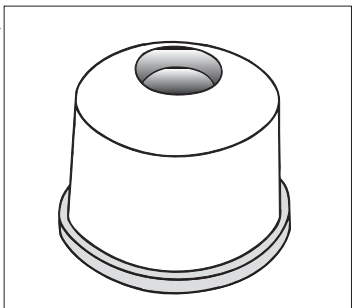

138

**Tampon-Nr. 139**

| | | | |
|---|---|---|---|
| **Druckbild** | | | **65x25** |
| Höhe (inkl.Brett) | | | **46** |
| Tampon | Länge | Breite | Ø |
| | **56** | **35** | **-** |
| Brett | Länge | Breite | Ø |
| | **65** | **38** | **-** |

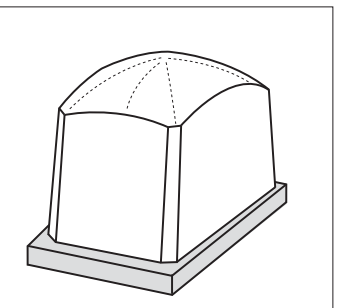

139

**Tampon-Nr. 140**

| | | | |
|---|---|---|---|
| **Druckbild** | | | **Ø115/69** |
| Höhe (inkl.Brett) | | | **78** |
| Tampon | Länge | Breite | Ø |
| | **-** | **-** | **119/71** |
| Brett | Länge | Breite | Ø |
| | **-** | **-** | **124** |

Außen ø: 119 mm
Innen ø: 71 mm
Druckbild Außen ø: 115 mm
Druckbild Innen ø: 69 mm

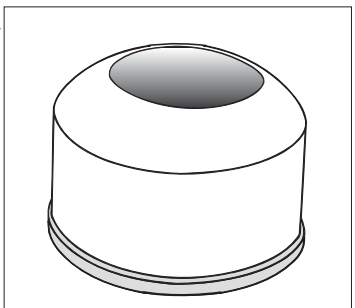

140

**Tampon-Nr. 141**

| | | | |
|---|---|---|---|
| **Druckbild** | | | **320x20** |
| Höhe (inkl.Brett) | | | **50** |
| Tampon | Länge | Breite | Ø |
| | **350** | **27** | **-** |
| Brett | Länge | Breite | Ø |
| | **380** | **34** | **-** |

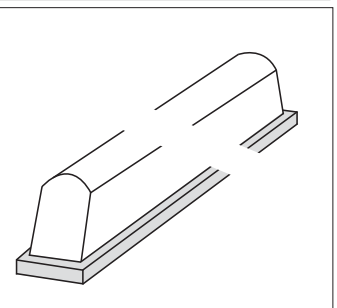

141

**Tampon-Nr. 142**

| | | | |
|---|---|---|---|
| **Druckbild** | | | **Ø110** |
| Höhe (inkl.Brett) | | | **93** |
| Tampon | Länge | Breite | Ø |
| | **-** | **-** | **120** |
| Brett | Länge | Breite | Ø |
| | **-** | **-** | **146** |

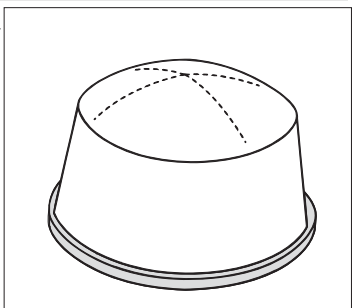

142

**Tampon-Nr. 143**

| | | | |
|---|---|---|---|
| **Druckbild** | | | **200x50** |
| Höhe (inkl.Brett) | | | **62** |
| Tampon | Länge | Breite | Ø |
| | **205** | **90** | **-** |
| Brett | Länge | Breite | Ø |
| | **249** | **95** | **-** |

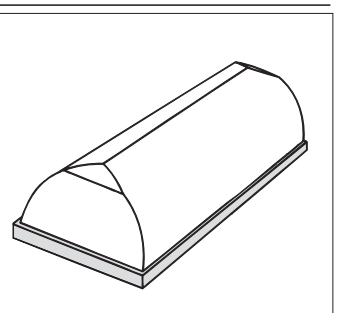

143

**Tampon-Nr. 144**

| | | | |
|---|---|---|---|
| **Druckbild** | | | **220x100** |
| Höhe (inkl.Brett) | | | **88** |
| Tampon | Länge | Breite | Ø |
| | **230** | **122** | **-** |
| Brett | Länge | Breite | Ø |
| | **230** | **139** | **-** |

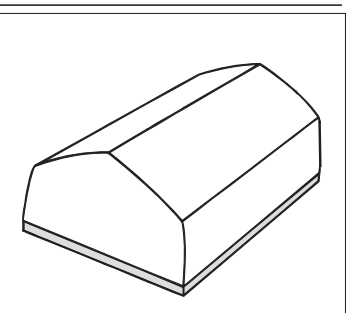

144

alle Angaben in mm



KENT STUTTGART GMBH

**Tampon-Nr. 145**

| | | | |
|---|---|---|---|
| **Druckbild** | | | **150x100** |
| Höhe (inkl.Brett) | | | **104** |
| Tampon | Länge | Breite | Ø |
| | **165** | **124** | **-** |
| Brett | Länge | Breite | Ø |
| | **180** | **133** | **-** |

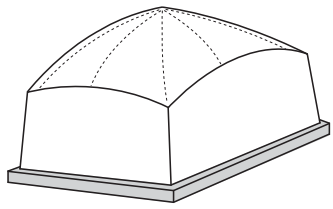

145

**Tampon-Nr. 146**

| | | | |
|---|---|---|---|
| **Druckbild** | | | **120x100** |
| Höhe (inkl.Brett) | | | **102** |
| Tampon | Länge | Breite | Ø |
| | **160** | **110** | **-** |
| Brett | Länge | Breite | Ø |
| | **212** | **160** | **-** |

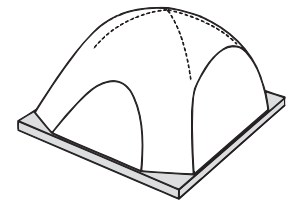

146

**Tampon-Nr. 147**

| | | | |
|---|---|---|---|
| **Druckbild** | | | **Ø120** |
| Höhe (inkl.Brett) | | | **110** |
| Tampon | Länge | Breite | Ø |
| | **-** | **-** | **187** |
| Brett | Länge | Breite | Ø |
| | **-** | **-** | **197** |

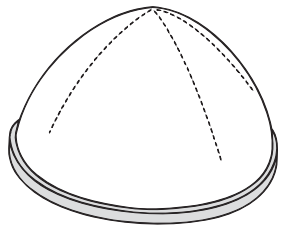

147

**Tampon-Nr. 148**

| | | | |
|---|---|---|---|
| **Druckbild** | | | **170x60** |
| Höhe (inkl.Brett) | | | **99** |
| Tampon | Länge | Breite | Ø |
| | **179** | **76** | **-** |
| Brett | Länge | Breite | Ø |
| | **195** | **98** | **-** |

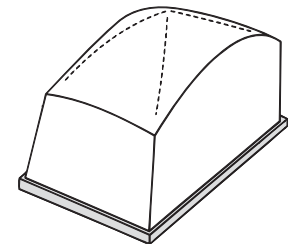

148

**Tampon-Nr. 149**

| | | | |
|---|---|---|---|
| **Druckbild** | | | **30x20** |
| Höhe (inkl.Brett) | | | **43** |
| Tampon | Länge | Breite | Ø |
| | **42** | **30** | **-** |
| Brett | Länge | Breite | Ø |
| | **-** | **-** | **47** |

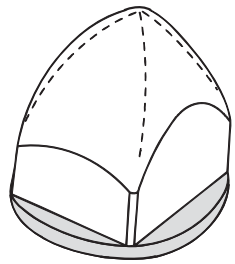

149

**Tampon-Nr. 150**

| | | | |
|---|---|---|---|
| **Druckbild** | | | **Ø45/30** |
| Höhe (inkl.Brett) | | | **48** |
| Tampon | Länge | Breite | Ø |
| | **-** | **-** | **50/26** |
| Brett | Länge | Breite | Ø |
| | **-** | **-** | **54** |

Außen ø: 50 mm
Innen ø: 26 mm
Druckbild Außen ø: 45 mm
Druckbild Innen ø: 30 mm

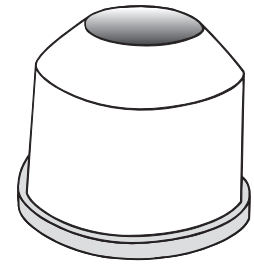

150

**Tampon-Nr. 151**

| | | | |
|---|---|---|---|
| **Druckbild** | | | **Ø50/40** |
| Höhe (inkl.Brett) | | | **60** |
| Tampon | Länge | Breite | Ø |
| | **-** | **-** | **80/35** |
| Brett | Länge | Breite | Ø |
| | **-** | **-** | **94** |

Außen ø: 80 mm
Innen ø: 35 mm
Druckbild Außen ø: 50 mm
Druckbild Innen ø: 40 mm

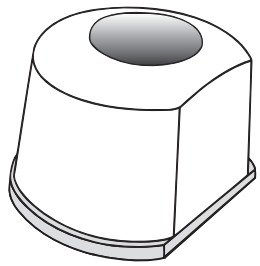

151

**Tampon-Nr. 152**

| | | | |
|---|---|---|---|
| **Druckbild** | | | **15x65** |
| Höhe (inkl.Brett) | | | **50** |
| Tampon | Länge | Breite | Ø |
| | **79** | **22** | **-** |
| Brett | Länge | Breite | Ø |
| | **85** | **55** | **-** |

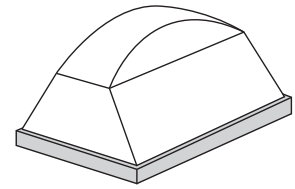

152

**Tampon-Nr. 153**

| | | | |
|---|---|---|---|
| **Druckbild** | | | **150x40** |
| Höhe (inkl.Brett) | | | **66** |
| Tampon | Länge | Breite | Ø |
| | **170** | **-** | **-** |
| Brett | Länge | Breite | Ø |
| | **180** | **76** | **-** |

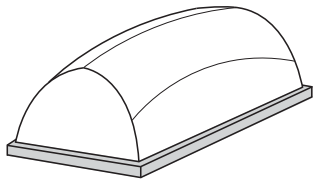

153

**Tampon-Nr. 154**

| | | | |
|---|---|---|---|
| **Druckbild** | | | **125x50** |
| Höhe (inkl.Brett) | | | **85** |
| Tampon | Länge | Breite | Ø |
| | **140** | **50** | **-** |
| Brett | Länge | Breite | Ø |
| | **147** | **67** | **-** |

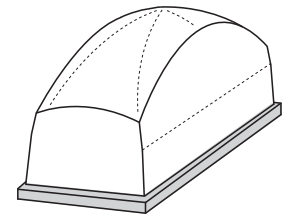

154

**Tampon-Nr. 155**

| | | | |
|---|---|---|---|
| **Druckbild** | | | **160x45** |
| Höhe (inkl.Brett) | | | **107** |
| Tampon | Länge | Breite | Ø |
| | **168** | **53** | **-** |
| Brett | Länge | Breite | Ø |
| | **204** | **106** | **-** |

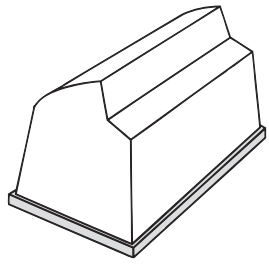

155

**Tampon-Nr. 156**

| | | | |
|---|---|---|---|
| **Druckbild** | | | **Ø70** |
| Höhe (inkl.Brett) | | | **98** |
| Tampon | Länge | Breite | Ø |
| | **140** | **90** | **-** |
| Brett | Länge | Breite | Ø |
| | **150** | **100** | **-** |

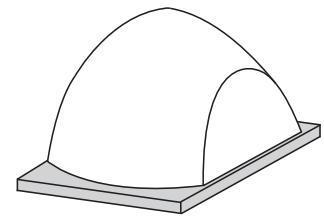

156

alle Angaben in mm



KENT STUTTGART GMBH

**Tampon-Nr. 157**

| | | | |
|---|---|---|---|
| **Druckbild** | | | **Ø25** |
| Höhe (inkl.Brett) | | | **65** |
| Tampon | Länge | Breite | Ø |
| | **-** | **-** | **67** |
| Brett | Länge | Breite | Ø |
| | **-** | **-** | **67** |

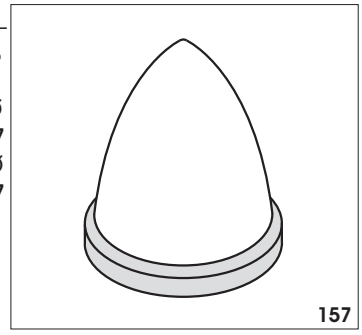
157

**Tampon-Nr. 158**

| | | | |
|---|---|---|---|
| **Druckbild** | | | **Ø45** |
| Höhe (inkl.Brett) | | | **80** |
| Tampon | Länge | Breite | Ø |
| | **135** | **65** | **-** |
| Brett | Länge | Breite | Ø |
| | **142** | **72** | **-** |

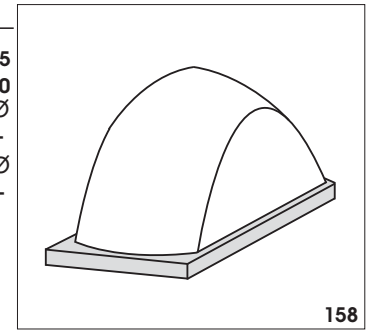
158

**Tampon-Nr. 159**

| | | | |
|---|---|---|---|
| **Druckbild** | | | **55x45** |
| Höhe (inkl.Brett) | | | **85** |
| Tampon | Länge | Breite | Ø |
| | **-** | **-** | **93** |
| Brett | Länge | Breite | Ø |
| | **-** | **-** | **97** |

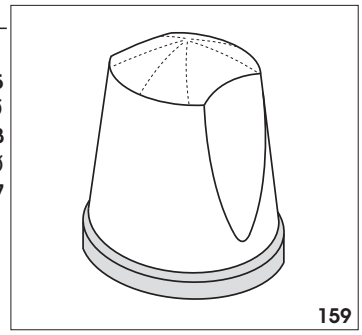
159

**Tampon-Nr. 160**

| | | | |
|---|---|---|---|
| **Druckbild** | | | **Ø30** |
| Höhe (inkl.Brett) | | | **48** |
| Tampon | Länge | Breite | Ø |
| | **-** | **-** | **52** |
| Brett | Länge | Breite | Ø |
| | **-** | **-** | **60** |

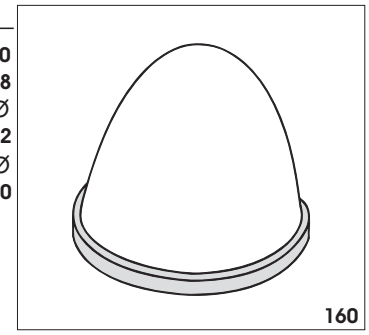
160

**Tampon-Nr. 161**

| | | | |
|---|---|---|---|
| **Druckbild** | | | **440x35** |
| Höhe (inkl.Brett) | | | **63** |
| Tampon | Länge | Breite | Ø |
| | **443** | **38** | **-** |
| Brett | Länge | Breite | Ø |
| | **459** | **55** | **-** |

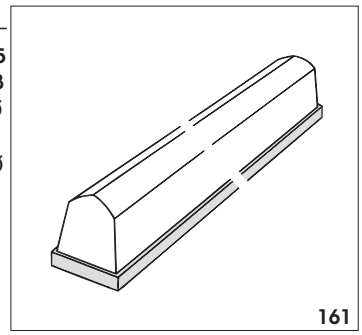
161

**Tampon-Nr. 162**

| | | | |
|---|---|---|---|
| **Druckbild** | | | **170x50** |
| Höhe (inkl.Brett) | | | **93** |
| Tampon | Länge | Breite | Ø |
| | **210** | **70** | **-** |
| Brett | Länge | Breite | Ø |
| | **218** | **80** | **-** |

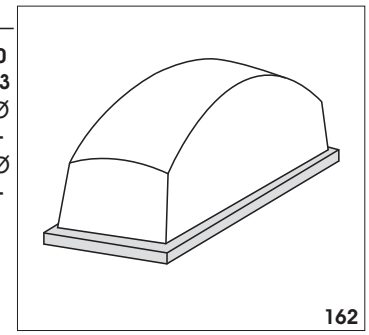
162

**Tampon-Nr. 163**

| | | | |
|---|---|---|---|
| **Druckbild** | | | **Ø65/14** |
| Höhe (inkl.Brett) | | | **75** |
| Tampon | Länge | Breite | Ø |
| | **-** | **-** | **70/12** |
| Brett | Länge | Breite | Ø |
| | **-** | **-** | **77** |

Außen ø: 70 mm
Innen ø: 12 mm
Druckbild Außen ø: 65 mm
Druckbild Innen ø: 14 mm

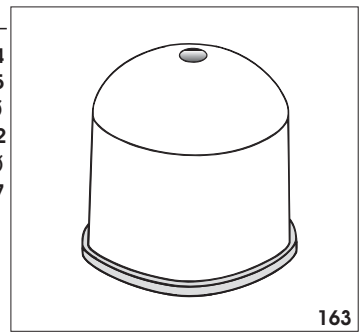
163

**Tampon-Nr. 164**

| | | | |
|---|---|---|---|
| **Druckbild** | | | **Ø45** |
| Höhe (inkl.Brett) | | | **60** |
| Tampon | Länge | Breite | Ø |
| | **-** | **-** | **80** |
| Brett | Länge | Breite | Ø |
| | **-** | **-** | **85** |

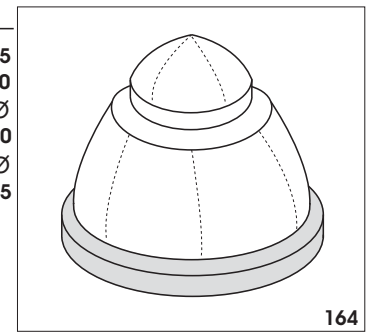
164

**Tampon-Nr. 165**

| | | | |
|---|---|---|---|
| **Druckbild** | | | **650x20** |
| Höhe (inkl.Brett) | | | **40** |
| Tampon | Länge | Breite | Ø |
| | **660** | **32** | **-** |
| Brett | Länge | Breite | Ø |
| | **674** | **39** | **-** |

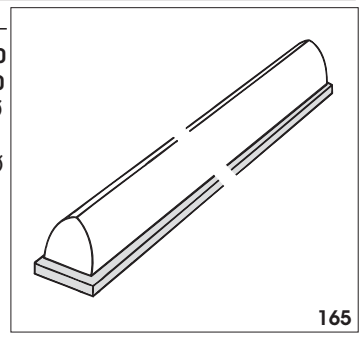
165

**Tampon-Nr. 166**

| | | | |
|---|---|---|---|
| **Druckbild** | | | **50x35** |
| Höhe (inkl.Brett) | | | **56** |
| Tampon | Länge | Breite | Ø |
| | **60** | **45** | **-** |
| Brett | Länge | Breite | Ø |
| | **70** | **56** | **-** |

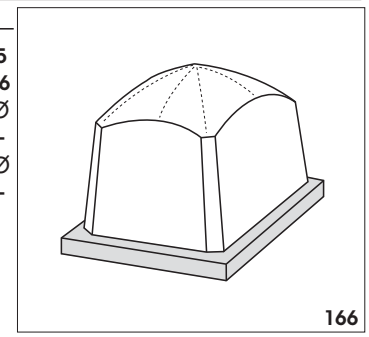
166

**Tampon-Nr. 167**

| | | | |
|---|---|---|---|
| **Druckbild** | | | **300x130** |
| Höhe (inkl.Brett) | | | **122** |
| Tampon | Länge | Breite | Ø |
| | **330** | **140** | **-** |
| Brett | Länge | Breite | Ø |
| | **343** | **146** | **-** |

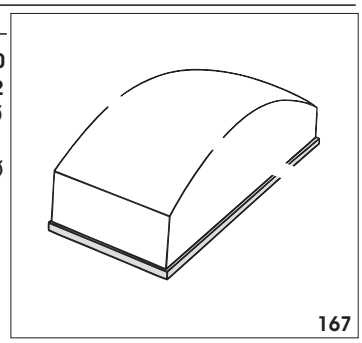
167

**Tampon-Nr. 168**

| | | | |
|---|---|---|---|
| **Druckbild** | | | **Ø6** |
| Höhe (inkl.Brett) | | | **30** |
| Tampon | Länge | Breite | Ø |
| | **-** | **-** | **23** |
| Brett | Länge | Breite | Ø |
| | **-** | **-** | **38** |

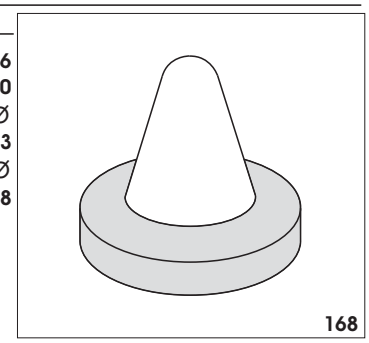
168

alle Angaben in mm



KENT STUTTGART GMBH

**Tampon-Nr. 169**

| | | | |
|---|---|---|---|
| **Druckbild** | | | **Ø60/40** |
| Höhe (inkl.Brett) | | | **34** |
| Tampon | Länge | Breite | Ø |
| | **-** | **-** | **65/35** |
| Brett | Länge | Breite | Ø |
| | **-** | **-** | **77** |

Außen ø: 65 mm
Innen ø: 35 mm
Druckbild Außen ø: 60 mm
Druckbild Innen ø: 40 mm

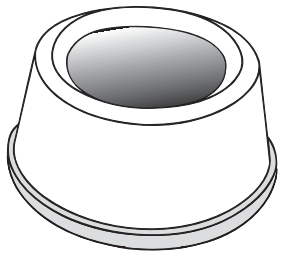

169

**Tampon-Nr. 170**

| | | | |
|---|---|---|---|
| **Druckbild** | | | **Ø135** |
| Höhe (inkl.Brett) | | | **108** |
| Tampon | Länge | Breite | Ø |
| | **-** | **-** | **147** |
| Brett | Länge | Breite | Ø |
| | **158** | **158** | **-** |

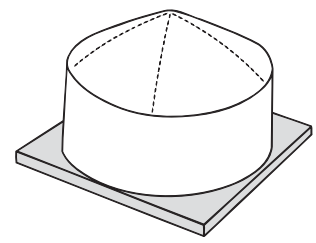

170

**Tampon-Nr. 171**

| | | | |
|---|---|---|---|
| **Druckbild** | | | **Ø115** |
| Höhe (inkl.Brett) | | | **90** |
| Tampon | Länge | Breite | Ø |
| | **-** | **-** | **119** |
| Brett | Länge | Breite | Ø |
| | **-** | **-** | **124** |

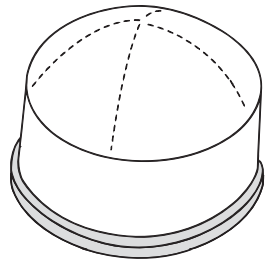

171

**Tampon-Nr. 172**

| | | | |
|---|---|---|---|
| **Druckbild** | | | **500x100** |
| Höhe (inkl.Brett) | | | **113** |
| Tampon | Länge | Breite | Ø |
| | **528** | **110** | **-** |
| Brett | Länge | Breite | Ø |
| | **598** | **156** | **-** |

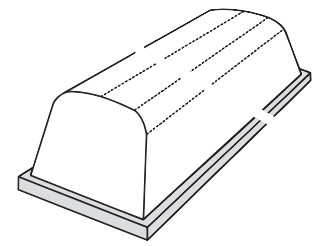

172

**Tampon-Nr. 173**

| | | | |
|---|---|---|---|
| **Druckbild** | | | **410x3** |
| Höhe (inkl.Brett) | | | **41** |
| Tampon | Länge | Breite | Ø |
| | **417** | **5** | **-** |
| Brett | Länge | Breite | Ø |
| | **430** | **39** | **-** |

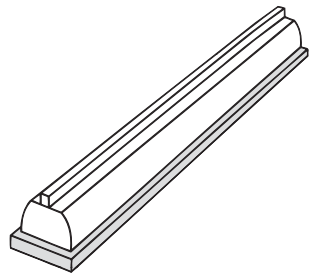

173

**Tampon-Nr. 174**

| | | | |
|---|---|---|---|
| **Druckbild** | | | **Ø95/58** |
| Höhe (inkl.Brett) | | | **35** |
| Tampon | Länge | Breite | Ø |
| | **-** | **-** | **97/60** |
| Brett | Länge | Breite | Ø |
| | **-** | **-** | **110** |

Außen ø: 97 mm
Innen ø: 60 mm
Druckbild Außen ø: 95 mm
Druckbild Innen ø: 58 mm

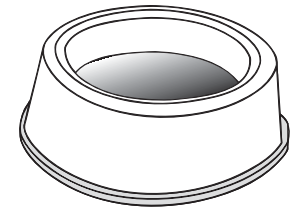

174

**Tampon-Nr. 175**

| | | | |
|---|---|---|---|
| **Druckbild** | | | **-** |
| Höhe (inkl.Brett) | | | **-** |
| Tampon | Länge | Breite | Ø |
| | **-** | **-** | **-** |
| Brett | Länge | Breite | Ø |
| | **-** | **-** | **-** |

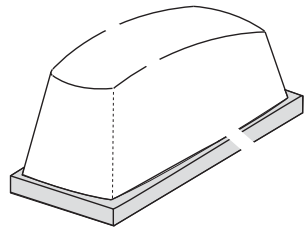

175

**Tampon-Nr. 176**

| | | | |
|---|---|---|---|
| **Druckbild** | | | **100x20** |
| Höhe (inkl.Brett) | | | **27** |
| Tampon | Länge | Breite | Ø |
| | **-** | **-** | **100** |
| Brett | Länge | Breite | Ø |
| | **-** | **-** | **100** |

NUR FÜR RUNDDRUCK
Tampon für Walzen
Außen 100 mm, Innen 80 mm ø
Alusegmente müssen vom
Kunden gestellt werden

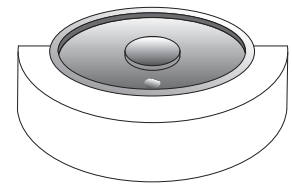

176

**Tampon-Nr. 177**

| | | | |
|---|---|---|---|
| **Druckbild** | | | **Ø22mm** |
| Höhe (inkl.Brett) | | | **35** |
| Tampon | Länge | Breite | Ø |
| | **-** | **-** | **29** |
| Brett | Länge | Breite | Ø |
| | **-** | **-** | **33** |

Druckbild: 3x8 mm ø
Mittenabstand 10 mm

**Nicht mehr im Lieferprogramm!**

177

**Tampon-Nr. 178**

| | | | |
|---|---|---|---|
| **Druckbild** | | | **140x30** |
| Höhe (inkl.Brett) | | | **24** |
| Tampon | Länge | Breite | Ø |
| | **145** | **35** | **-** |
| Brett | Länge | Breite | Ø |
| | **145** | **35** | **-** |

NUR FÜR RUNDDRUCK
Walzensegment

Alusegmente müssen vom
Kunden geliefert werden !

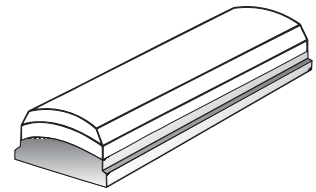

178

**Tampon-Nr. 179**

| | | | |
|---|---|---|---|
| **Druckbild** | | | **175x175** |
| Höhe (inkl.Brett) | | | **190** |
| Tampon | Länge | Breite | Ø |
| | **200** | **200** | **-** |
| Brett | Länge | Breite | Ø |
| | **260** | **250** | **-** |

Maße prüfen

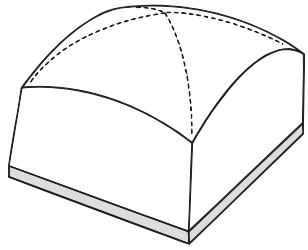

179

**Tampon-Nr. 180**

| | | | |
|---|---|---|---|
| **Druckbild** | | | **35x20** |
| Höhe (inkl.Brett) | | | **39** |
| Tampon | Länge | Breite | Ø |
| | **36** | **26** | **-** |
| Brett | Länge | Breite | Ø |
| | **49** | **36** | **-** |

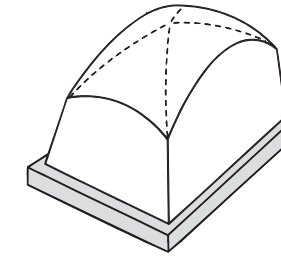

180

alle Angaben in mm



KENT STUTTGART GMBH

**Tampon-Nr. 181**

| | | | |
|---|---|---|---|
| **Druckbild** | | | **Ø34** |
| Höhe (inkl.Brett) | | | **48** |
| Tampon | Länge | Breite | Ø |
| | **-** | **-** | **36** |
| Brett | Länge | Breite | Ø |
| | **-** | **-** | **38** |

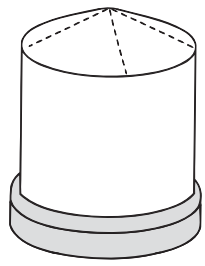

181

**Tampon-Nr. 182**

| | | | |
|---|---|---|---|
| **Druckbild** | | | **50x13** |
| Höhe (inkl.Brett) | | | **47** |
| Tampon | Länge | Breite | Ø |
| | **60** | **20** | **-** |
| Brett | Länge | Breite | Ø |
| | **87** | **52** | **-** |

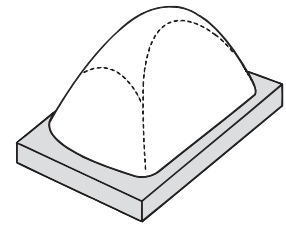

182

**Tampon-Nr. 183**

| | | | |
|---|---|---|---|
| **Druckbild** | | | **40x10** |
| Höhe (inkl.Brett) | | | **41** |
| Tampon | Länge | Breite | Ø |
| | **46** | **25** | **-** |
| Brett | Länge | Breite | Ø |
| | **-** | **-** | **55** |

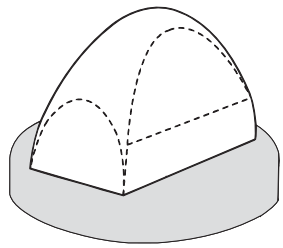

183

**Tampon-Nr. 184**

| | | | |
|---|---|---|---|
| **Druckbild** | | | **420x15** |
| Höhe (inkl.Brett) | | | **33** |
| Tampon | Länge | Breite | Ø |
| | **424** | **16** | **-** |
| Brett | Länge | Breite | Ø |
| | **467** | **23** | **-** |

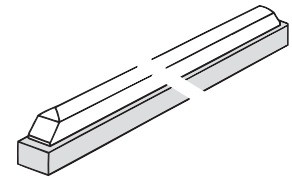

184

**Tampon-Nr. 185**

| | | | |
|---|---|---|---|
| **Druckbild** | | | **35x20** |
| Höhe (inkl.Brett) | | | **44** |
| Tampon | Länge | Breite | Ø |
| | **42** | **22** | **-** |
| Brett | Länge | Breite | Ø |
| | **-** | **-** | **49** |

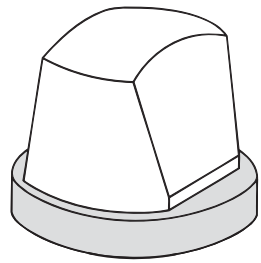

185

**Tampon-Nr. 186**

| | | | |
|---|---|---|---|
| **Druckbild** | | | **Ø35/14** |
| Höhe (inkl.Brett) | | | **44** |
| Tampon | Länge | Breite | Ø |
| | **-** | **-** | **40/12** |
| Brett | Länge | Breite | Ø |
| | **-** | **-** | **49** |

Außen ø: 40 mm
Innen ø: 12 mm
Druckbild Außen ø: 35 mm
Druckbild Innen ø: 14 mm

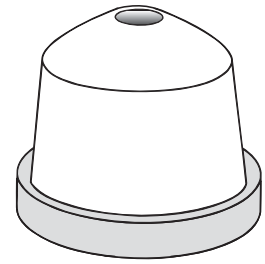

186

**Tampon-Nr. 187**

| | | | |
|---|---|---|---|
| **Druckbild** | | | **Ø30** |
| Höhe (inkl.Brett) | | | **41** |
| Tampon | Länge | Breite | Ø |
| | **-** | **-** | **50** |
| Brett | Länge | Breite | Ø |
| | **-** | **-** | **55** |

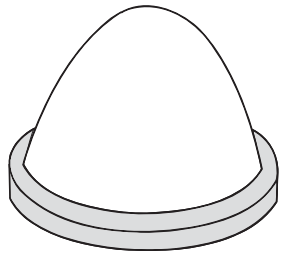

187

**Tampon-Nr. 188**

| | | | |
|---|---|---|---|
| **Druckbild** | | | **Ø33/12** |
| Höhe (inkl.Brett) | | | **59** |
| Tampon | Länge | Breite | Ø |
| | **-** | **-** | **35/11** |
| Brett | Länge | Breite | Ø |
| | **-** | **-** | **49** |

Außen ø: 35 mm
Innen ø: 11 mm
Druckbild Außen ø: 33 mm
Druckbild Innen ø: 12 mm

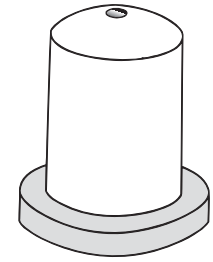

188

**Tampon-Nr. 189**

| | | | |
|---|---|---|---|
| **Druckbild** | | | **100x15** |
| Höhe (inkl.Brett) | | | **20** |
| Tampon | Länge | Breite | Ø |
| | **-** | **-** | **100/80** |
| Brett | Länge | Breite | Ø |
| | **-** | **-** | **80** |

NUR FÜR RUNDDRUCK
Außen ø: 100 mm
Innen ø: 80 mm
Alusegmente müssen vom
Kunden gestellt werden

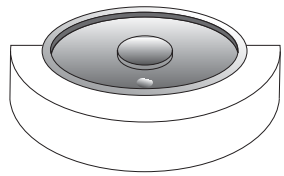

189

**Tampon-Nr. 190**

| | | | |
|---|---|---|---|
| **Druckbild** | | | **100x12** |
| Höhe (inkl.Brett) | | | **17** |
| Tampon | Länge | Breite | Ø |
| | **-** | **-** | **100/80** |
| Brett | Länge | Breite | Ø |
| | **-** | **-** | **80** |

NUR FÜR RUNDDRUCK
Außen ø: 100 mm
Innen ø: 80 mm
Alusegmente müssen vom
Kunden gestellt werden

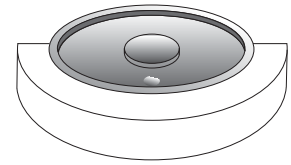

190

**Tampon-Nr. 191**

| | | | |
|---|---|---|---|
| **Druckbild** | | | **330x15** |
| Höhe (inkl.Brett) | | | **33** |
| Tampon | Länge | Breite | Ø |
| | **340** | **25** | **-** |
| Brett | Länge | Breite | Ø |
| | **355** | **34** | **-** |

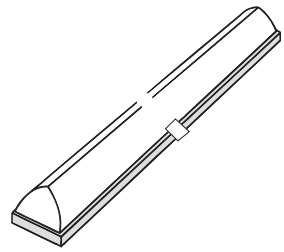

191

**Tampon-Nr. 192**

| | | | |
|---|---|---|---|
| **Druckbild** | | | **100x20** |
| Höhe (inkl.Brett) | | | **27** |
| Tampon | Länge | Breite | Ø |
| | **-** | **-** | **100/80** |
| Brett | Länge | Breite | Ø |
| | **-** | **-** | **80** |

NUR FÜR RUNDDRUCK
Außen ø: 100 mm
Innen ø: 80 mm
Alusegmente müssen vom
Kunden gestellt werden

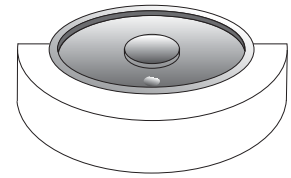

192

alle Angaben in mm



KENT STUTTGART GMBH

**Tampon-Nr. 193**

| | | | |
|---|---|---|---|
| **Druckbild** | | | **55x15** |
| Höhe (inkl.Brett) | | | **47** |
| Tampon | Länge | Breite | Ø |
| | **70** | **25** | **-** |
| Brett | Länge | Breite | Ø |
| | **81** | **35** | **-** |

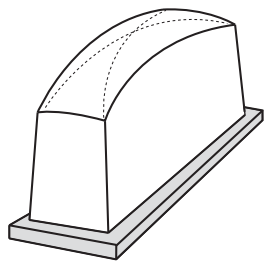

193

**Tampon-Nr. 194**

| | | | |
|---|---|---|---|
| **Druckbild** | | | **42/34** |
| Höhe (inkl.Brett) | | | **27** |
| Tampon | Länge | Breite | Ø |
| | **-** | **-** | **86/75** |
| Brett | Länge | Breite | Ø |
| | **105** | **45** | **-** |

Außenradius: 86 mm
Innenradius: 75 mm
Druckbild Außenradius: 42 mm
Druckbild Innenradius: 34 mm
Druckbild in Grad: 45°

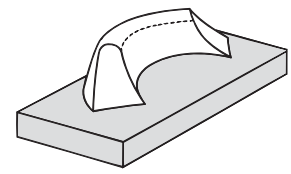

194

**Tampon-Nr. 195**

| | | | |
|---|---|---|---|
| **Druckbild** | | | **620x90** |
| Höhe (inkl.Brett) | | | **112** |
| Tampon | Länge | Breite | Ø |
| | **630** | **99** | **-** |
| Brett | Länge | Breite | Ø |
| | **693** | **143** | **-** |

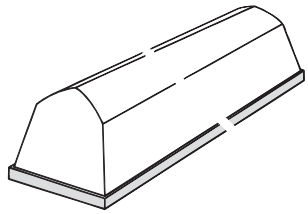

195

**Tampon-Nr. 196**

| | | | |
|---|---|---|---|
| **Druckbild** | | | **350x160** |
| Höhe (inkl.Brett) | | | **133** |
| Tampon | Länge | Breite | Ø |
| | **374** | **180** | **-** |
| Brett | Länge | Breite | Ø |
| | **437** | **217** | **-** |

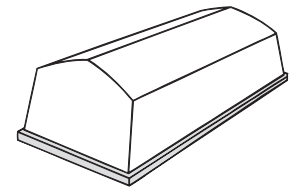

196

**Tampon-Nr. 197**

| | | | |
|---|---|---|---|
| **Druckbild** | | | **180x115** |
| Höhe (inkl.Brett) | | | **118** |
| Tampon | Länge | Breite | Ø |
| | **188** | **132** | **-** |
| Brett | Länge | Breite | Ø |
| | **210** | **164** | **-** |

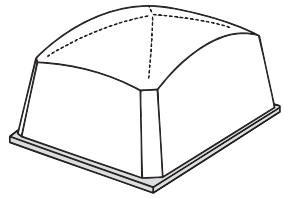

197

**Tampon-Nr. 198**

| | | | |
|---|---|---|---|
| **Druckbild** | | | **600x110** |
| Höhe (inkl.Brett) | | | **111** |
| Tampon | Länge | Breite | Ø |
| | **607** | **119** | **-** |
| Brett | Länge | Breite | Ø |
| | **654** | **153** | **-** |

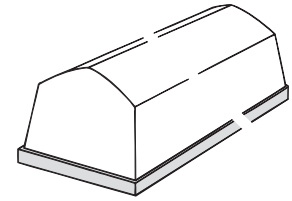

198

**Tampon-Nr. 199**

| | | | |
|---|---|---|---|
| **Druckbild** | | | **Ø18** |
| Höhe (inkl.Brett) | | | **39** |
| Tampon | Länge | Breite | Ø |
| | **-** | **-** | **22** |
| Brett | Länge | Breite | Ø |
| | **-** | **-** | **33** |

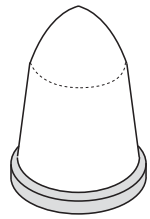

199

**Tampon-Nr. 200**

| | | | |
|---|---|---|---|
| **Druckbild** | | | **400x180** |
| Höhe (inkl.Brett) | | | **181** |
| Tampon | Länge | Breite | Ø |
| | **421** | **204** | **-** |
| Brett | Länge | Breite | Ø |
| | **452** | **224** | **-** |

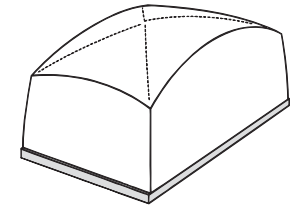

200

**Tampon-Nr. 201**

| | | | |
|---|---|---|---|
| **Druckbild** | | | **400x180** |
| Höhe (inkl.Brett) | | | **150** |
| Tampon | Länge | Breite | Ø |
| | **417** | **189** | **-** |
| Brett | Länge | Breite | Ø |
| | **452** | **215** | **-** |

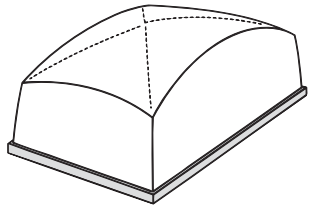

201

**Tampon-Nr. 202**

| | | | |
|---|---|---|---|
| **Druckbild** | | | **Ø45/16** |
| Höhe (inkl.Brett) | | | **45** |
| Tampon | Länge | Breite | Ø |
| | **-** | **-** | **48/14** |
| Brett | Länge | Breite | Ø |
| | **-** | **-** | **54** |

Außen ø: 48 mm
Innen ø: 14 mm
Druckbild Außen ø: 45 mm
Druckbild Innen ø: 16 mm

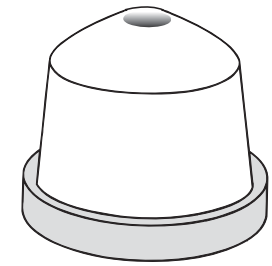

202

**Tampon-Nr. 203**

| | | | |
|---|---|---|---|
| **Druckbild** | | | **Ø200** |
| Höhe (inkl.Brett) | | | **125** |
| Tampon | Länge | Breite | Ø |
| | **-** | **-** | **220** |
| Brett | Länge | Breite | Ø |
| | **-** | **-** | **242** |

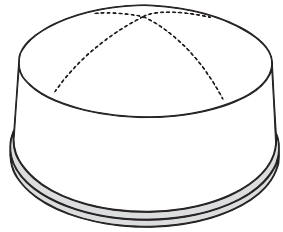

203

**Tampon-Nr. 204**

| | | | |
|---|---|---|---|
| **Druckbild** | | | **Ø40** |
| Höhe (inkl.Brett) | | | **55** |
| Tampon | Länge | Breite | Ø |
| | **-** | **-** | **60** |
| Brett | Länge | Breite | Ø |
| | **-** | **-** | **65** |

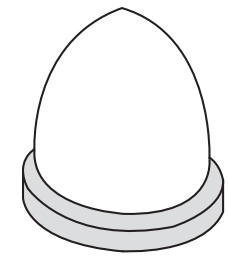

204

alle Angaben in mm



KENT STUTTGART GMBH

**Tampon-Nr. 205**

| | | | |
|---|---|---|---|
| **Druckbild** | | | **55x30** |
| Höhe (inkl.Brett) | | | **65** |
| Tampon | Länge | Breite | Ø |
| | - | - | - |
| Brett | Länge | Breite | Ø |
| | - | - | **86** |

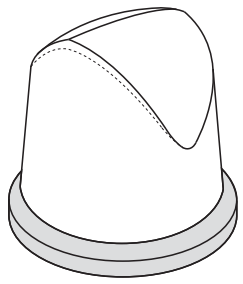

205

**Tampon-Nr. 206**

| | | | |
|---|---|---|---|
| **Druckbild** | | | **110x80** |
| Höhe (inkl.Brett) | | | **90** |
| Tampon | Länge | Breite | Ø |
| | **130** | **100** | - |
| Brett | Länge | Breite | Ø |
| | **145** | **110** | - |

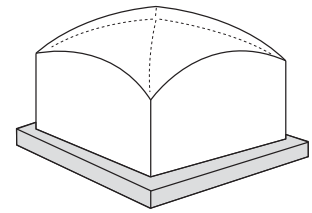

206

**Tampon-Nr. 207**

| | | | |
|---|---|---|---|
| **Druckbild** | | | **Ø45** |
| Höhe (inkl.Brett) | | | **51** |
| Tampon | Länge | Breite | Ø |
| | - | - | **53** |
| Brett | Länge | Breite | Ø |
| | - | - | **62** |

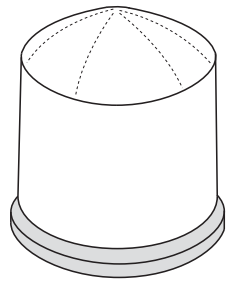

207

**Tampon-Nr. 208**

| | | | |
|---|---|---|---|
| **Druckbild** | | | **Ø38** |
| Höhe (inkl.Brett) | | | **47** |
| Tampon | Länge | Breite | Ø |
| | - | - | **49** |
| Brett | Länge | Breite | Ø |
| | - | - | **60** |

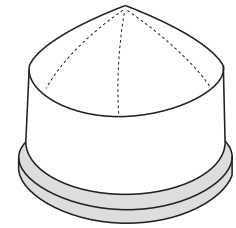

208

**Tampon-Nr. 209**

| | | | |
|---|---|---|---|
| **Druckbild** | | | **Ø100** |
| Höhe (inkl.Brett) | | | **110** |
| Tampon | Länge | Breite | Ø |
| | - | - | **110** |
| Brett | Länge | Breite | Ø |
| | - | - | **161** |

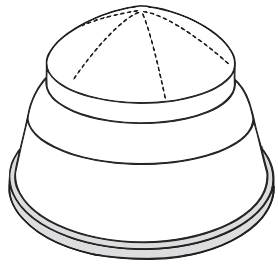

209

**Tampon-Nr. 210**

| | | | |
|---|---|---|---|
| **Druckbild** | | | **Ø130x52** |
| Höhe (inkl.Brett) | | | **84** |
| Tampon | Länge | Breite | Ø |
| | - | - | **132/50** |
| Brett | Länge | Breite | Ø |
| | - | - | **150** |

Außen ø: 132 mm
Innen ø: 50 mm
Druckbild Außen ø: 130 mm
Druckbild Innen ø: 52 mm

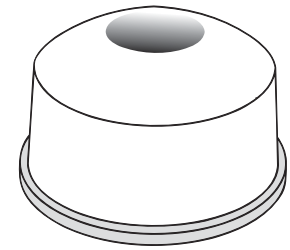

210

**Tampon-Nr. 211**

| | | | |
|---|---|---|---|
| **Druckbild** | | | **Ø35** |
| Höhe (inkl.Brett) | | | **57** |
| Tampon | Länge | Breite | Ø |
| | - | - | **54** |
| Brett | Länge | Breite | Ø |
| | - | - | **66** |

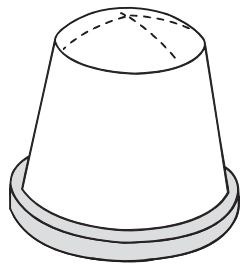

211

**Tampon-Nr. 212**

| | | | |
|---|---|---|---|
| **Druckbild** | | | **Ø35** |
| Höhe (inkl.Brett) | | | **54** |
| Tampon | Länge | Breite | Ø |
| | - | - | **50** |
| Brett | Länge | Breite | Ø |
| | - | - | **63** |

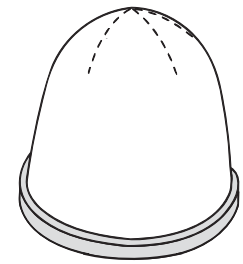

212

**Tampon-Nr. 213**

| | | | |
|---|---|---|---|
| **Druckbild** | | | **20x40** |
| Höhe (inkl.Brett) | | | **45** |
| Tampon | Länge | Breite | Ø |
| | **44** | - | - |
| Brett | Länge | Breite | Ø |
| | **64** | **39** | - |

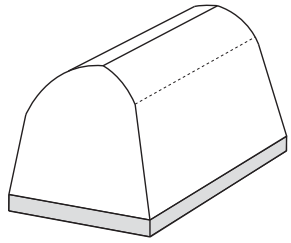

213

**Tampon-Nr. 214**

| | | | |
|---|---|---|---|
| **Druckbild** | | | **Ø30** |
| Höhe (inkl.Brett) | | | **40** |
| Tampon | Länge | Breite | Ø |
| | - | - | **50** |
| Brett | Länge | Breite | Ø |
| | - | - | **55** |

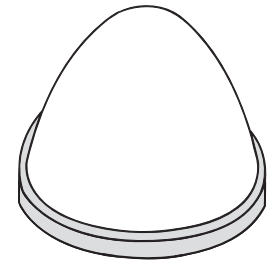

214

**Tampon-Nr. 215**

| | | | |
|---|---|---|---|
| **Druckbild** | | | **25x20** |
| Höhe (inkl.Brett) | | | **45** |
| Tampon | Länge | Breite | Ø |
| | **34** | **26** | - |
| Brett | Länge | Breite | Ø |
| | **44** | **28** | - |

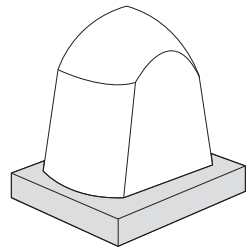

215

**Tampon-Nr. 216**

| | | | |
|---|---|---|---|
| **Druckbild** | | | **Ø20** |
| Höhe (inkl.Brett) | | | **44** |
| Tampon | Länge | Breite | Ø |
| | - | - | **35** |
| Brett | Länge | Breite | Ø |
| | - | - | **43** |

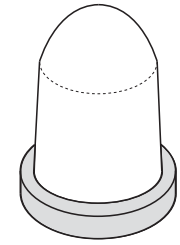

216

alle Angaben in mm



KENT STUTTGART GMBH

**Tampon-Nr. 217**

| | | | |
|---|---|---|---|
| **Druckbild** | | | **410x50** |
| Höhe (inkl.Brett) | | | **100** |
| Tampon | Länge | Breite | Ø |
| | **450** | **80** | **-** |
| Brett | Länge | Breite | Ø |
| | **480** | **150** | **-** |

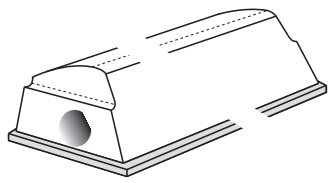

217

**Tampon-Nr. 218**

| | | | |
|---|---|---|---|
| **Druckbild** | | | **100x65** |
| Höhe (inkl.Brett) | | | **28** |
| Tampon | Länge | Breite | Ø |
| | **110** | **70** | **-** |
| Brett | Länge | Breite | Ø |
| | **110** | **70** | **-** |

Walzensegment

Alusegmente müssen vom Kunden geliefert werden.

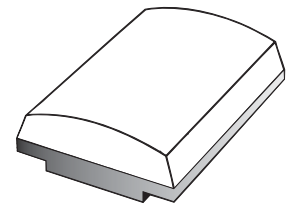

218

**Tampon-Nr. 219**

| | | | |
|---|---|---|---|
| **Druckbild** | | | **165x70** |
| Höhe (inkl.Brett) | | | **112** |
| Tampon | Länge | Breite | Ø |
| | **175** | **83** | **-** |
| Brett | Länge | Breite | Ø |
| | **193** | **105** | **-** |

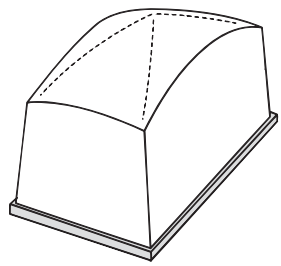

219

**Tampon-Nr. 220**

| | | | |
|---|---|---|---|
| **Druckbild** | | | **75x20** |
| Höhe (inkl.Brett) | | | **52** |
| Tampon | Länge | Breite | Ø |
| | **115** | **50** | **-** |
| Brett | Länge | Breite | Ø |
| | **126** | **53** | **-** |

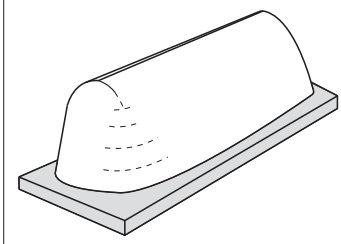

220

**Tampon-Nr. 221**

| | | | |
|---|---|---|---|
| **Druckbild** | | | **75x25** |
| Höhe (inkl.Brett) | | | **52** |
| Tampon | Länge | Breite | Ø |
| | **115** | **50** | **-** |
| Brett | Länge | Breite | Ø |
| | **126** | **53** | **-** |

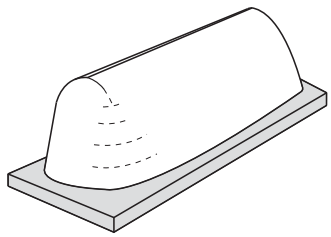

221

**Tampon-Nr. 222**

| | | | |
|---|---|---|---|
| **Druckbild** | | | **50x30** |
| Höhe (inkl.Brett) | | | **57** |
| Tampon | Länge | Breite | Ø |
| | **64** | **40** | **-** |
| Brett | Länge | Breite | Ø |
| | **71** | **57** | **-** |

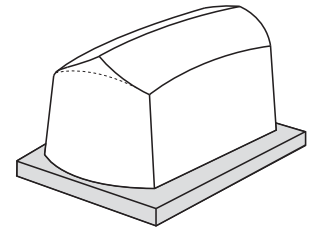

222

**Tampon-Nr. 223**

| | | | |
|---|---|---|---|
| **Druckbild** | | | **260x35** |
| Höhe (inkl.Brett) | | | **90** |
| Tampon | Länge | Breite | Ø |
| | **320** | **115** | **-** |
| Brett | Länge | Breite | Ø |
| | **328** | **120** | **-** |

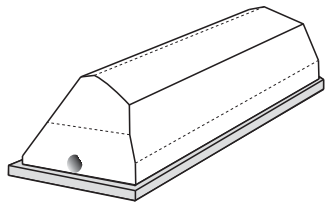

223

**Tampon-Nr. 224**

| | | | |
|---|---|---|---|
| **Druckbild** | | | **170x20** |
| Höhe (inkl.Brett) | | | **80** |
| Tampon | Länge | Breite | Ø |
| | **230** | **85** | **-** |
| Brett | Länge | Breite | Ø |
| | **248** | **97** | **-** |

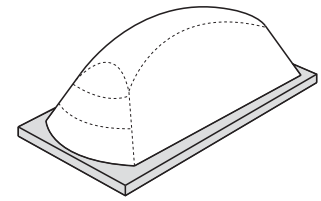

224

**Tampon-Nr. 225**

| | | | |
|---|---|---|---|
| **Druckbild** | | | **60x20** |
| Höhe (inkl.Brett) | | | **50** |
| Tampon | Länge | Breite | Ø |
| | **100** | **65** | **-** |
| Brett | Länge | Breite | Ø |
| | **105** | **74** | **-** |

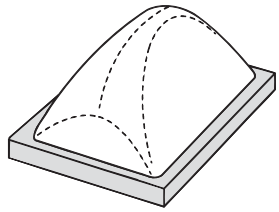

225

**Tampon-Nr. 226**

| | | | |
|---|---|---|---|
| **Druckbild** | | | **ca.Ø90** |
| Höhe (inkl.Brett) | | | **97** |
| Tampon | Länge | Breite | Ø |
| | **-** | **-** | **98** |
| Brett | Länge | Breite | Ø |
| | **-** | **-** | **106** |

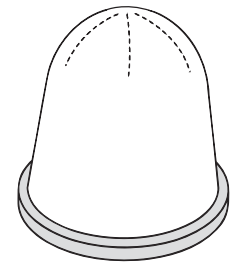

226

**Tampon-Nr. 227**

| | | | |
|---|---|---|---|
| **Druckbild** | | | **ca.Ø35** |
| Höhe (inkl.Brett) | | | **69** |
| Tampon | Länge | Breite | Ø |
| | **-** | **-** | **-** |
| Brett | Länge | Breite | Ø |
| | **-** | **-** | **80** |

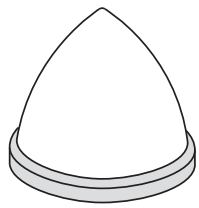

227

**Tampon-Nr. 228**

| | | | |
|---|---|---|---|
| **Druckbild** | | | **ca.Ø112** |
| Höhe (inkl.Brett) | | | **99** |
| Tampon | Länge | Breite | Ø |
| | **-** | **-** | **105** |
| Brett | Länge | Breite | Ø |
| | **-** | **-** | **120** |

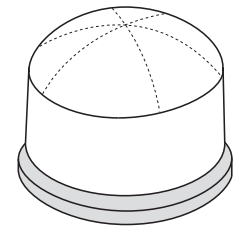

228

alle Angaben in mm



KENT STUTTGART GMBH

**Tampon-Nr. 229**

| | | | |
|---|---|---|---|
| **Druckbild** | | | **30x7** |
| Höhe (inkl.Brett) | | | **37** |
| Tampon | Länge | Breite | Ø |
| | **45** | **10** | **-** |
| Brett | Länge | Breite | Ø |
| | **50** | **30** | **-** |

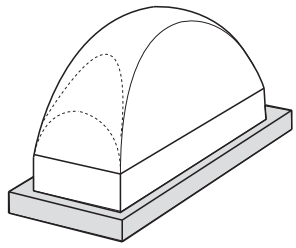

229

**Tampon-Nr. 230**

| | | | |
|---|---|---|---|
| **Druckbild** | | | **40x17** |
| Höhe (inkl.Brett) | | | **50** |
| Tampon | Länge | Breite | Ø |
| | **50** | **27** | **-** |
| Brett | Länge | Breite | Ø |
| | **58** | **38** | **-** |

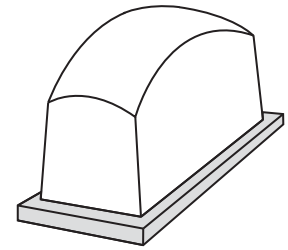

230

**Tampon-Nr. 231**

| | | | |
|---|---|---|---|
| **Druckbild** | | | **Ø110** |
| Höhe (inkl.Brett) | | | **89** |
| Tampon | Länge | Breite | Ø |
| | **-** | **-** | **117** |
| Brett | Länge | Breite | Ø |
| | **-** | **-** | **130** |

Außen Ø: 117 mm
Druckbild Außen Ø: 110 mm
Aussparung 40x13 mm

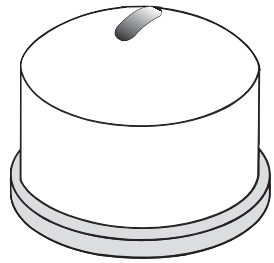

231

**Tampon-Nr. 232**

| | | | |
|---|---|---|---|
| **Druckbild** | | | **40x40** |
| Höhe (inkl.Brett) | | | **70** |
| Tampon | Länge | Breite | Ø |
| | **88** | **45** | **-** |
| Brett | Länge | Breite | Ø |
| | **98** | **78** | **-** |

Druckbild 40x40 mm +
Codierung

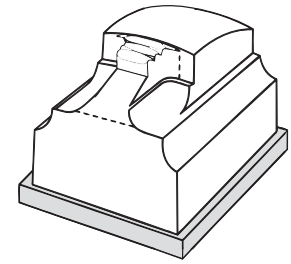

232

**Tampon-Nr. 233**

| | | | |
|---|---|---|---|
| **Druckbild** | | | **90x50** |
| Höhe (inkl.Brett) | | | **72** |
| Tampon | Länge | Breite | Ø |
| | **94** | **58** | **-** |
| Brett | Länge | Breite | Ø |
| | **114** | **78** | **-** |

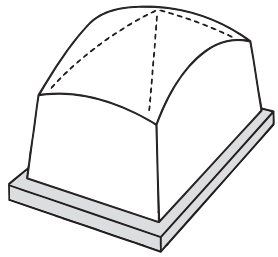

233

**Tampon-Nr. 234**

| | | | |
|---|---|---|---|
| **Druckbild** | | | **Ø110** |
| Höhe (inkl.Brett) | | | **110** |
| Tampon | Länge | Breite | Ø |
| | **-** | **-** | **121** |
| Brett | Länge | Breite | Ø |
| | **-** | **-** | **130** |

Außen Ø: 121 mm
Druckbild Außen Ø: 110 mm
Aussparung 35x13 mm

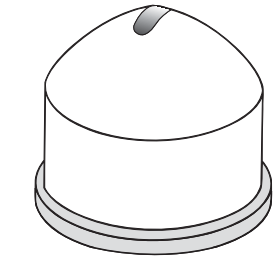

234

**Tampon-Nr. 235**

| | | | |
|---|---|---|---|
| **Druckbild** | | | **Ø 110** |
| Höhe (inkl.Brett) | | | **106** |
| Tampon | Länge | Breite | Ø |
| | **-** | **-** | **121/31** |
| Brett | Länge | Breite | Ø |
| | **-** | **-** | **130** |

Außen ø: 121 mm
Aussparung innen ø: 31 mm
Druckbild Außen ø: 110 mm
Druckbild Innen ø: 40 mm

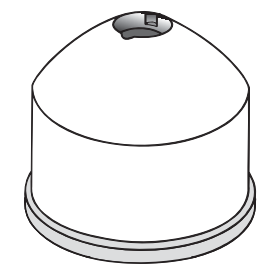

235

**Tampon-Nr. 236**

| | | | |
|---|---|---|---|
| **Druckbild** | | | **95x50** |
| Höhe (inkl.Brett) | | | **72** |
| Tampon | Länge | Breite | Ø |
| | **94** | **56** | **-** |
| Brett | Länge | Breite | Ø |
| | **114** | **78** | **-** |

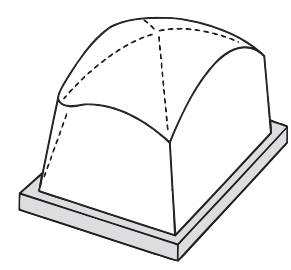

236

**Tampon-Nr. 237**

| | | | |
|---|---|---|---|
| **Druckbild** | | | **90x64** |
| Höhe (inkl.Brett) | | | **80** |
| Tampon | Länge | Breite | Ø |
| | **119** | **79** | **-** |
| Brett | Länge | Breite | Ø |
| | **140** | **101** | **-** |

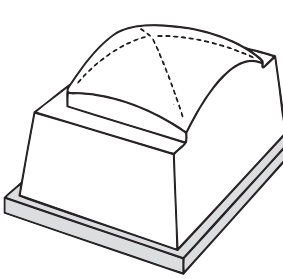

237

**Tampon-Nr. 238**

| | | | |
|---|---|---|---|
| **Druckbild** | | | **50x20** |
| Höhe (inkl.Brett) | | | **63** |
| Tampon | Länge | Breite | Ø |
| | **60** | **30** | **-** |
| Brett | Länge | Breite | Ø |
| | **85** | **53** | **-** |

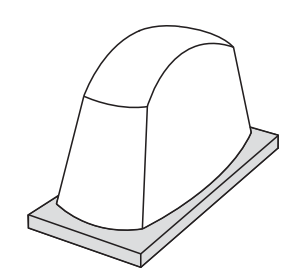

238

**Tampon-Nr. 239**

| | | | |
|---|---|---|---|
| **Druckbild** | | | **Ø40** |
| Höhe (inkl.Brett) | | | **60** |
| Tampon | Länge | Breite | Ø |
| | **-** | **-** | **52** |
| Brett | Länge | Breite | Ø |
| | **-** | **-** | **63** |

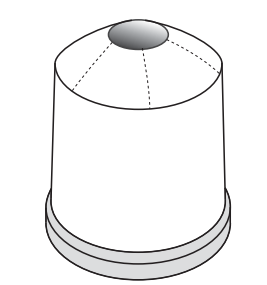

239

**Tampon-Nr. 240**

| | | | |
|---|---|---|---|
| **Druckbild** | | | **-** |
| Höhe (inkl.Brett) | | | **-** |
| Tampon | Länge | Breite | Ø |
| | **-** | **-** | **-** |
| Brett | Länge | Breite | Ø |
| | **-** | **-** | **-** |

**Nicht mehr im Lieferprogramm!**

240

alle Angaben in mm



KENT STUTTGART GMBH

**Tampon-Nr. 241**

| | | | |
|---|---|---|---|
| **Druckbild** | | | **50x30** |
| Höhe (inkl.Brett) | | | **76** |
| Tampon | Länge | Breite | Ø |
| | **60** | **38** | **-** |
| Brett | Länge | Breite | Ø |
| | **98** | **78** | **-** |

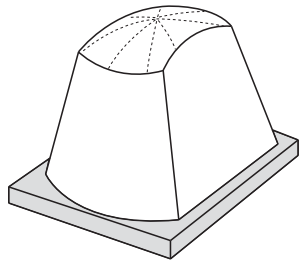

241

**Tampon-Nr. 242**

| | | | |
|---|---|---|---|
| **Druckbild** | | | **Ø117** |
| Höhe (inkl.Brett) | | | **105** |
| Tampon | Länge | Breite | Ø |
| | **-** | **-** | **123** |
| Brett | Länge | Breite | Ø |
| | **-** | **-** | **150** |

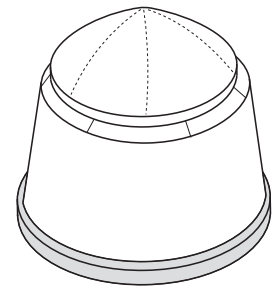

242

**Tampon-Nr. 243**

| | | | |
|---|---|---|---|
| **Druckbild** | | | **Ø30** |
| Höhe (inkl.Brett) | | | **49** |
| Tampon | Länge | Breite | Ø |
| | **-** | **-** | **50** |
| Brett | Länge | Breite | Ø |
| | **-** | **-** | **55** |

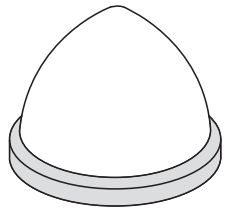

243

**Tampon-Nr. 244**

| | | | |
|---|---|---|---|
| **Druckbild** | | | **Ø73/55** |
| Höhe (inkl.Brett) | | | **63** |
| Tampon | Länge | Breite | Ø |
| | **-** | **-** | **?** |
| Brett | Länge | Breite | Ø |
| | **-** | **-** | **95** |

Außen ø: 76 mm
Innen ø: 46 mm
Druckbild Außen ø: 73 mm
Druckbild Innen ø: 55 mm

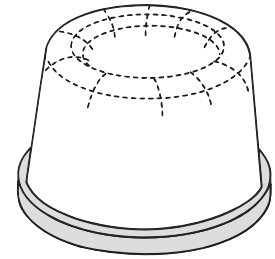

244

**Tampon-Nr. 245**

| | | | |
|---|---|---|---|
| **Druckbild** | | | **Ø25** |
| Höhe (inkl.Brett) | | | **50** |
| Tampon | Länge | Breite | Ø |
| | **-** | **-** | **50** |
| Brett | Länge | Breite | Ø |
| | **-** | **-** | **55** |

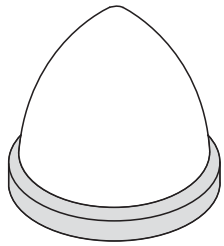

245

**Tampon-Nr. 246**

| | | | |
|---|---|---|---|
| **Druckbild** | | | **15** |
| Höhe (inkl.Brett) | | | **35** |
| Tampon | Länge | Breite | Ø |
| | **-** | **-** | **28** |
| Brett | Länge | Breite | Ø |
| | **-** | **-** | **32** |

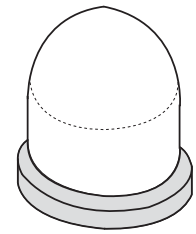

246

**Tampon-Nr. 247**

| | | | |
|---|---|---|---|
| **Druckbild** | | | **Ø110** |
| Höhe (inkl.Brett) | | | **143** |
| Tampon | Länge | Breite | Ø |
| | **-** | **-** | **177** |
| Brett | Länge | Breite | Ø |
| | **-** | **-** | **198** |

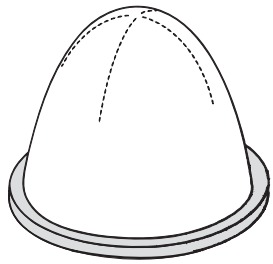

247

**Tampon-Nr. 248**

| | | | |
|---|---|---|---|
| **Druckbild** | | | **17x10** |
| Höhe (inkl.Brett) | | | **28** |
| Tampon | Länge | Breite | Ø |
| | **24** | **17** | **-** |
| Brett | Länge | Breite | Ø |
| | **28** | **23** | **-** |

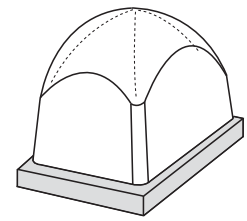

248

**Tampon-Nr. 249**

| | | | |
|---|---|---|---|
| **Druckbild** | | | **11x11** |
| Höhe (inkl.Brett) | | | **29** |
| Tampon | Länge | Breite | Ø |
| | **15** | **15** | **-** |
| Brett | Länge | Breite | Ø |
| | **21** | **21** | **-** |

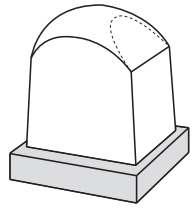

249

**Tampon-Nr. 250**

| | | | |
|---|---|---|---|
| **Druckbild** | | | **Ø45** |
| Höhe (inkl.Brett) | | | **59** |
| Tampon | Länge | Breite | Ø |
| | **-** | **-** | **53** |
| Brett | Länge | Breite | Ø |
| | **-** | **-** | **59** |

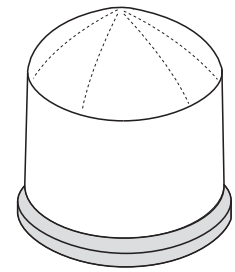

250

**Tampon-Nr. 251**

| | | | |
|---|---|---|---|
| **Druckbild** | | | **20x8** |
| Höhe (inkl.Brett) | | | **44** |
| Tampon | Länge | Breite | Ø |
| | **55** | **44** | **-** |
| Brett | Länge | Breite | Ø |
| | **61** | **47** | **-** |

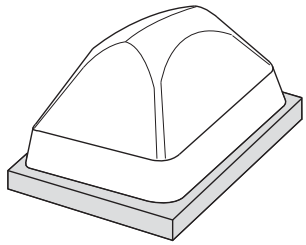

251

**Tampon-Nr. 252**

| | | | |
|---|---|---|---|
| **Druckbild** | | | **Ø70** |
| Höhe (inkl.Brett) | | | **67** |
| Tampon | Länge | Breite | Ø |
| | **-** | **-** | **74** |
| Brett | Länge | Breite | Ø |
| | **-** | **-** | **87** |

Aussparung 10x37 mm

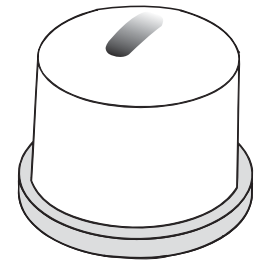

252

alle Angaben in mm



KENT STUTTGART GMBH

**Tampon-Nr. 253**

| | | | |
|---|---|---|---|
| **Druckbild** | | | **Ø70/36** |
| Höhe (inkl.Brett) | | | **67** |
| Tampon | Länge | Breite | Ø |
| | **-** | **-** | **74** |
| Brett | Länge | Breite | Ø |
| | **-** | **-** | **87** |

Druckbild Außen ø: 70 mm
Druckbild Innen ø: 36 mm
Aussparung 30x30 mm

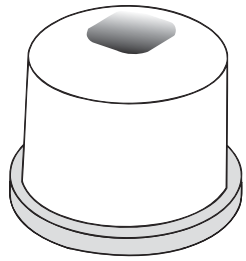

253

**Tampon-Nr. 254**

| | | | |
|---|---|---|---|
| **Druckbild** | | | **-** |
| Höhe (inkl.Brett) | | | **-** |
| Tampon | Länge | Breite | Ø |
| | **-** | **-** | **-** |
| Brett | Länge | Breite | Ø |
| | **-** | **-** | **-** |

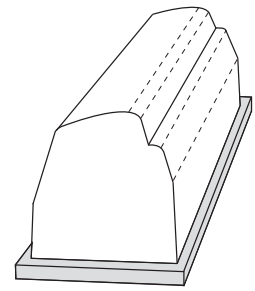

254

**Tampon-Nr. 255**

| | | | |
|---|---|---|---|
| **Druckbild** | | | **145x90** |
| Höhe (inkl.Brett) | | | **62** |
| Tampon | Länge | Breite | Ø |
| | **160** | **100** | **-** |
| Brett | Länge | Breite | Ø |
| | **173** | **114** | **-** |

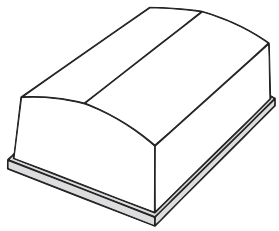

255

**Tampon-Nr. 256**

| | | | |
|---|---|---|---|
| **Druckbild** | | | **Ø90** |
| Höhe (inkl.Brett) | | | **74** |
| Tampon | Länge | Breite | Ø |
| | **-** | **-** | **95** |
| Brett | Länge | Breite | Ø |
| | **-** | **-** | **105** |

Aussparung 16x70 mm

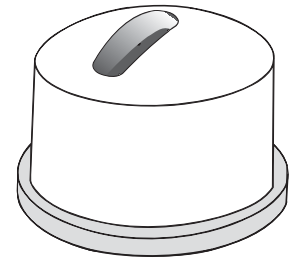

256

**Tampon-Nr. 257**

| | | | |
|---|---|---|---|
| **Druckbild** | | | **Ø70** |
| Höhe (inkl.Brett) | | | **67** |
| Tampon | Länge | Breite | Ø |
| | **-** | **-** | **74** |
| Brett | Länge | Breite | Ø |
| | **-** | **-** | **87** |

Aussparung 10x35 mm

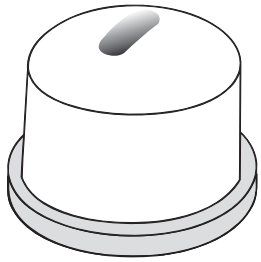

257

**Tampon-Nr. 258**

| | | | |
|---|---|---|---|
| **Druckbild** | | | **120x115** |
| Höhe (inkl.Brett) | | | **110** |
| Tampon | Länge | Breite | Ø |
| | **127** | **122** | **-** |
| Brett | Länge | Breite | Ø |
| | **171** | **140** | **-** |

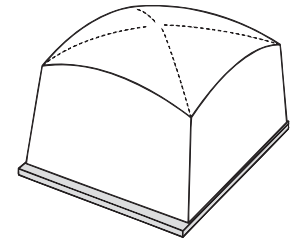

258

**Tampon-Nr. 259**

| | | | |
|---|---|---|---|
| **Druckbild** | | | **60x15** |
| Höhe (inkl.Brett) | | | **61** |
| Tampon | Länge | Breite | Ø |
| | **113** | **63** | **-** |
| Brett | Länge | Breite | Ø |
| | **122** | **72** | **-** |

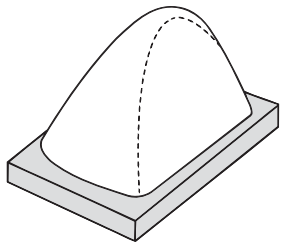

259

**Tampon-Nr. 260**

| | | | |
|---|---|---|---|
| **Druckbild** | | | **-** |
| Höhe (inkl.Brett) | | | **-** |
| Tampon | Länge | Breite | Ø |
| | **-** | **-** | **-** |
| Brett | Länge | Breite | Ø |
| | **-** | **-** | **-** |

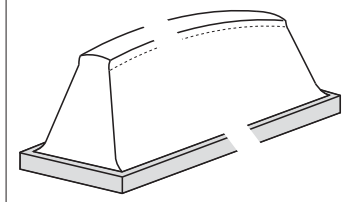

260

**Tampon-Nr. 261**

| | | | |
|---|---|---|---|
| **Druckbild** | | | **-** |
| Höhe (inkl.Brett) | | | **-** |
| Tampon | Länge | Breite | Ø |
| | **-** | **-** | **-** |
| Brett | Länge | Breite | Ø |
| | **-** | **-** | **-** |

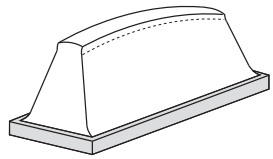

261

**Tampon-Nr. 262**

| | | | |
|---|---|---|---|
| **Druckbild** | | | **35x35** |
| Höhe (inkl.Brett) | | | **52** |
| Tampon | Länge | Breite | Ø |
| | **40** | **42** | **-** |
| Brett | Länge | Breite | Ø |
| | **53** | **53** | **-** |

Codiertampon
Codierteil 10x20 mm

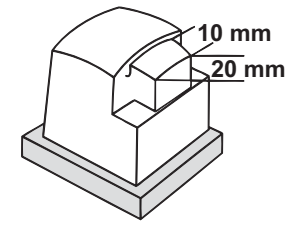


262

**Tampon-Nr. 263**

| | | | |
|---|---|---|---|
| **Druckbild** | | | **310x170** |
| Höhe (inkl.Brett) | | | **190** |
| Tampon | Länge | Breite | Ø |
| | **318** | **193** | **-** |
| Brett | Länge | Breite | Ø |
| | **366** | **256** | **-** |

Durchbruch 3 x 50 mm ø

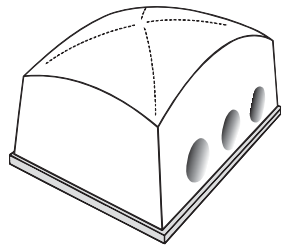

263

**Tampon-Nr. 264**

| | | | |
|---|---|---|---|
| **Druckbild** | | | **330x150** |
| Höhe (inkl.Brett) | | | **172** |
| Tampon | Länge | Breite | Ø |
| | **341** | **165** | **-** |
| Brett | Länge | Breite | Ø |
| | **365** | **190** | **-** |

Durchbruch 3 x 50 mm ø

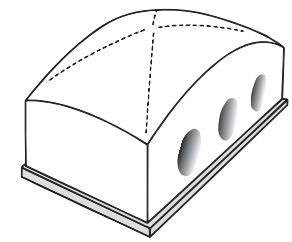

264

alle Angaben in mm



KENT STUTTGART GMBH

**Tampon-Nr. 265**

| | | | |
|---|---|---|---|
| **Druckbild** | | | **50x35** |
| Höhe (inkl.Brett) | | | **68** |
| Tampon | Länge | Breite | Ø |
| | **58** | **40** | **-** |
| Brett | Länge | Breite | Ø |
| | **96** | **68** | **-** |

Aussparung 15x5 mm

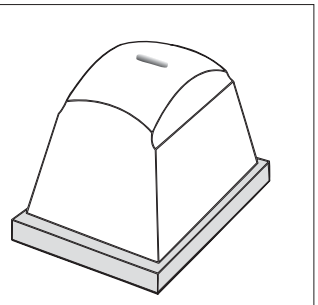

265

**Tampon-Nr. 266**

| | | | |
|---|---|---|---|
| **Druckbild** | | | **Ø12/7** |
| Höhe (inkl.Brett) | | | **45** |
| Tampon | Länge | Breite | Ø |
| | **-** | **-** | **14/6** |
| Brett | Länge | Breite | Ø |
| | **-** | **-** | **55** |

Außen ø: 14 mm
Innen ø: 5 mm
Druckbild Außen ø: 12 mm
Druckbild Innen ø: 7 mm

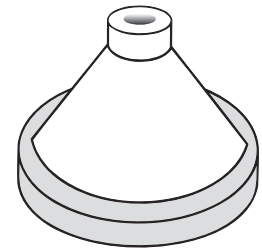

266

**Tampon-Nr. 267**

| | | | |
|---|---|---|---|
| **Druckbild** | | | **95x50** |
| Höhe (inkl.Brett) | | | **75** |
| Tampon | Länge | Breite | Ø |
| | **110** | **65** | **-** |
| Brett | Länge | Breite | Ø |
| | **132** | **86** | **-** |

Aussparung 10x90 mm

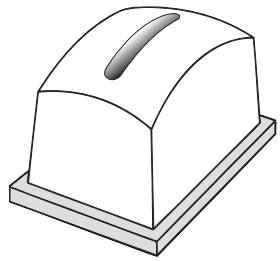

267

**Tampon-Nr. 268**

| | | | |
|---|---|---|---|
| **Druckbild** | | | **36x19** |
| Höhe (inkl.Brett) | | | **43** |
| Tampon | Länge | Breite | Ø |
| | **37** | **20** | **-** |
| Brett | Länge | Breite | Ø |
| | **45** | **28** | **-** |

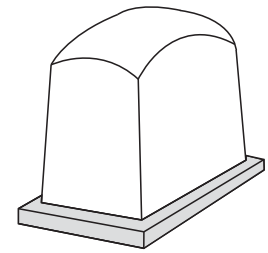

268

**Tampon-Nr. 269**

| | | | |
|---|---|---|---|
| **Druckbild** | | | **190x4** |
| Höhe (inkl.Brett) | | | **19** |
| Tampon | Länge | Breite | Ø |
| | **200** | **7** | **-** |
| Brett | Länge | Breite | Ø |
| | **200** | **7** | **-** |

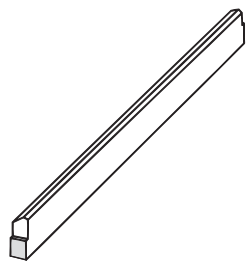

269

**Tampon-Nr. 270**

| | | | |
|---|---|---|---|
| **Druckbild** | | | **60x50** |
| Höhe (inkl.Brett) | | | **57** |
| Tampon | Länge | Breite | Ø |
| | **66** | **58** | **-** |
| Brett | Länge | Breite | Ø |
| | **75** | **68** | **-** |

Aussparung 10 mm breit

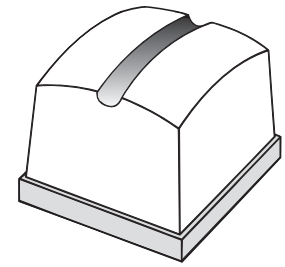

270

**Tampon-Nr. 271**

| | | | |
|---|---|---|---|
| **Druckbild** | | | **-** |
| Höhe (inkl.Brett) | | | **-** |
| Tampon | Länge | Breite | Ø |
| | **-** | **-** | **-** |
| Brett | Länge | Breite | Ø |
| | **-** | **-** | **-** |

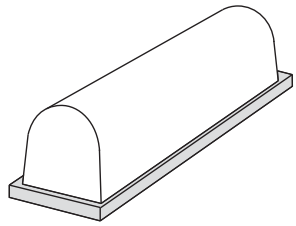

271

**Tampon-Nr. 272**

| | | | |
|---|---|---|---|
| **Druckbild** | | | **65x50** |
| Höhe (inkl.Brett) | | | **58** |
| Tampon | Länge | Breite | Ø |
| | **72** | **55** | **-** |
| Brett | Länge | Breite | Ø |
| | **92** | **63** | **-** |

Schmaler Steg 10 mm breit
Aussparung 1 mm breit

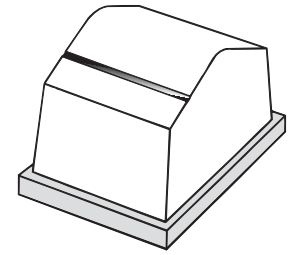

272

**Tampon-Nr. 273**

| | | | |
|---|---|---|---|
| **Druckbild** | | | **110x40** |
| Höhe (inkl.Brett) | | | **65** |
| Tampon | Länge | Breite | Ø |
| | **115** | **47** | **-** |
| Brett | Länge | Breite | Ø |
| | **125** | **51** | **-** |

Schmales Teil 23 mm breit
Aussparung 3 mm breit

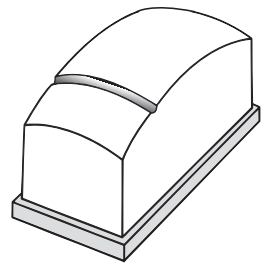

273

**Tampon-Nr. 274**

| | | | |
|---|---|---|---|
| **Druckbild** | | | **150x30** |
| Höhe (inkl.Brett) | | | **63** |
| Tampon | Länge | Breite | Ø |
| | **160** | **35** | **-** |
| Brett | Länge | Breite | Ø |
| | **180** | **80** | **-** |

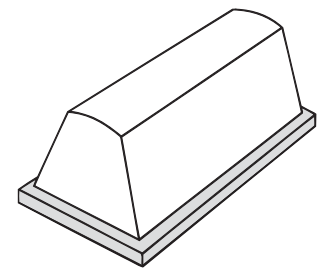

274

**Tampon-Nr. 275**

| | | | |
|---|---|---|---|
| **Druckbild** | | | **Ø45** |
| Höhe (inkl.Brett) | | | **39** |
| Tampon | Länge | Breite | Ø |
| | **-** | **-** | **60** |
| Brett | Länge | Breite | Ø |
| | **-** | **-** | **63** |

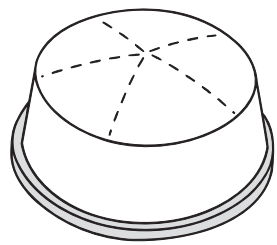

275

**Tampon-Nr. 276**

| | | | |
|---|---|---|---|
| **Druckbild** | | | **106x82** |
| Höhe (inkl.Brett) | | | **85** |
| Tampon | Länge | Breite | Ø |
| | **108** | **80** | **-** |
| Brett | Länge | Breite | Ø |
| | **123** | **92** | **-** |

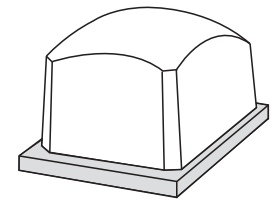

276

alle Angaben in mm

**Tampon-Nr. 277**

| | | | |
|---|---|---|---|
| **Druckbild** | | | **Ø30** |
| Höhe (inkl.Brett) | | | **42** |
| Tampon | Länge | Breite | Ø |
| | **-** | **-** | **32** |
| Brett | Länge | Breite | Ø |
| | **-** | **-** | **55** |

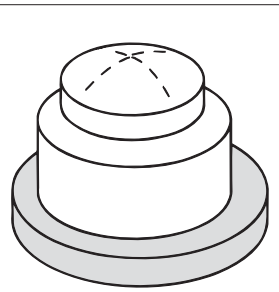

277

**Tampon-Nr. 278**

| | | | |
|---|---|---|---|
| **Druckbild** | | | **36x10** |
| Höhe (inkl.Brett) | | | **32** |
| Tampon | Länge | Breite | Ø |
| | **39** | **25** | **-** |
| Brett | Länge | Breite | Ø |
| | **53** | **38** | **-** |

5 Segmente mit 4 mm Breite

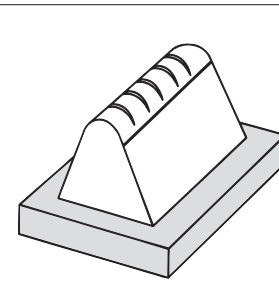

278

**Tampon-Nr. 279**

| | | | |
|---|---|---|---|
| **Druckbild** | | | **95x35** |
| Höhe (inkl.Brett) | | | **70** |
| Tampon | Länge | Breite | Ø |
| | **99** | **40** | **-** |
| Brett | Länge | Breite | Ø |
| | **122** | **41** | **-** |

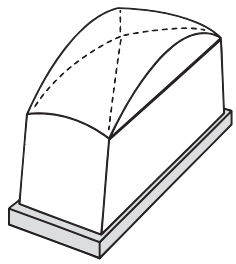

279

**Tampon-Nr. 280**

| | | | |
|---|---|---|---|
| **Druckbild** | | | **95x95** |
| Höhe (inkl.Brett) | | | **105** |
| Tampon | Länge | Breite | Ø |
| | **120** | **120** | **-** |
| Brett | Länge | Breite | Ø |
| | **145** | **145** | **-** |

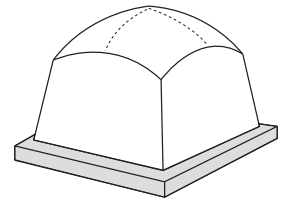

280

**Tampon-Nr. 281**

| | | | |
|---|---|---|---|
| **Druckbild** | | | **Ø160** |
| Höhe (inkl.Brett) | | | **155** |
| Tampon | Länge | Breite | Ø |
| | **-** | **-** | **180** |
| Brett | Länge | Breite | Ø |
| | **-** | **-** | **235** |

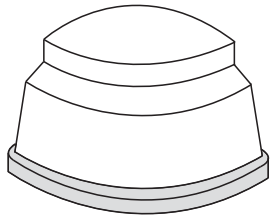

281

**Tampon-Nr. 282**

| | | | |
|---|---|---|---|
| **Druckbild** | | | **30x30** |
| Höhe (inkl.Brett) | | | **49** |
| Tampon | Länge | Breite | Ø |
| | **34** | **34** | **-** |
| Brett | Länge | Breite | Ø |
| | **53** | **53** | **-** |

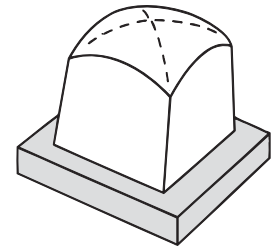

282

**Tampon-Nr. 283**

| | | | |
|---|---|---|---|
| **Druckbild** | | | **155x35** |
| Höhe (inkl.Brett) | | | **88** |
| Tampon | Länge | Breite | Ø |
| | **158** | **47** | **-** |
| Brett | Länge | Breite | Ø |
| | **180** | **80** | **-** |

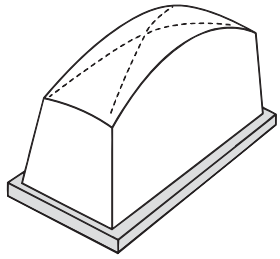

283

**Tampon-Nr. 284**

| | | | |
|---|---|---|---|
| **Druckbild** | | | **225x145** |
| Höhe (inkl.Brett) | | | **165** |
| Tampon | Länge | Breite | Ø |
| | **250** | **160** | **-** |
| Brett | Länge | Breite | Ø |
| | **316** | **233** | **-** |

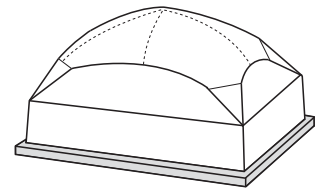

284

**Tampon-Nr. 285**

| | | | |
|---|---|---|---|
| **Druckbild** | | | **120x90** |
| Höhe (inkl.Brett) | | | **130** |
| Tampon | Länge | Breite | Ø |
| | **126** | **97** | **-** |
| Brett | Länge | Breite | Ø |
| | **155** | **124** | **-** |

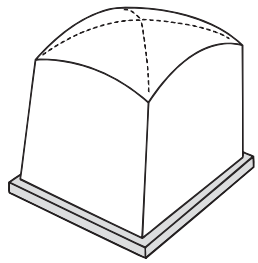

285

**Tampon-Nr. 286**

| | | | |
|---|---|---|---|
| **Druckbild** | | | **Ø40** |
| Höhe (inkl.Brett) | | | **60** |
| Tampon | Länge | Breite | Ø |
| | **-** | **-** | **54** |
| Brett | Länge | Breite | Ø |
| | **-** | **-** | **65** |

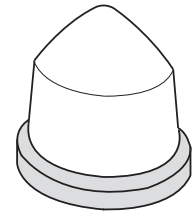

286

**Tampon-Nr. 287**

| | | | |
|---|---|---|---|
| **Druckbild** | | | **Ø70/40** |
| Höhe (inkl.Brett) | | | **59** |
| Tampon | Länge | Breite | Ø |
| | **-** | **-** | **80/35** |
| Brett | Länge | Breite | Ø |
| | **-** | **-** | **95** |

Außen ø: 80 mm
Innen ø: 35 mm
Druckbild Außen ø: 70 mm
Druckbild Innen ø: 40 mm

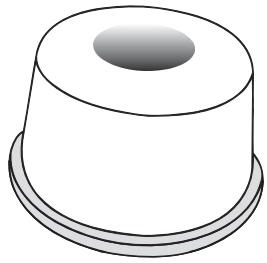

287

**Tampon-Nr. 288**

| | | | |
|---|---|---|---|
| **Druckbild** | | | **45x45** |
| Höhe (inkl.Brett) | | | **67** |
| Tampon | Länge | Breite | Ø |
| | **65** | **65** | **-** |
| Brett | Länge | Breite | Ø |
| | **80** | **80** | **-** |

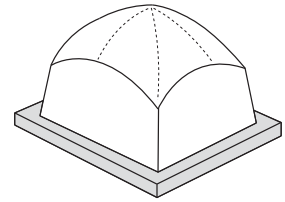

288

alle Angaben in mm



KENT STUTTGART GMBH

**Tampon-Nr. 289**

| | | | |
|---|---|---|---|
| **Druckbild** | | | **90x40** |
| Höhe (inkl.Brett) | | | **68** |
| Tampon | Länge | Breite | Ø |
| | **115** | **62** | **-** |
| Brett | Länge | Breite | Ø |
| | **125** | **75** | **-** |

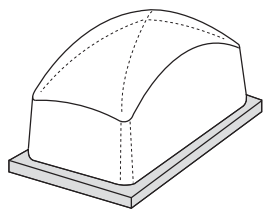

289

**Tampon-Nr. 290**

| | | | |
|---|---|---|---|
| **Druckbild** | | | **380x45** |
| Höhe (inkl.Brett) | | | **106** |
| Tampon | Länge | Breite | Ø |
| | **388** | **92** | **-** |
| Brett | Länge | Breite | Ø |
| | **417** | **100** | **-** |

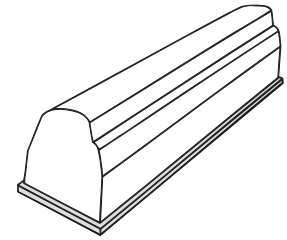

290

**Tampon-Nr. 291**

| | | | |
|---|---|---|---|
| **Druckbild** | | | **Ø47** |
| Höhe (inkl.Brett) | | | **53** |
| Tampon | Länge | Breite | Ø |
| | **-** | **-** | **55** |
| Brett | Länge | Breite | Ø |
| | **-** | **-** | **64** |

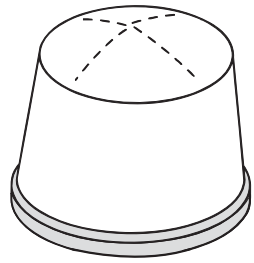

291

**Tampon-Nr. 292**

| | | | |
|---|---|---|---|
| **Druckbild** | | | **145x60** |
| Höhe (inkl.Brett) | | | **79** |
| Tampon | Länge | Breite | Ø |
| | **152** | **68** | **-** |
| Brett | Länge | Breite | Ø |
| | **175** | **94** | **-** |

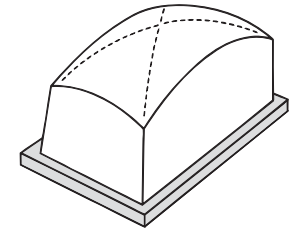

292

**Tampon-Nr. 293**

| | | | |
|---|---|---|---|
| **Druckbild** | | | **70x65** |
| Höhe (inkl.Brett) | | | **65** |
| Tampon | Länge | Breite | Ø |
| | **95** | **85** | **-** |
| Brett | Länge | Breite | Ø |
| | **114** | **104** | **-** |

Aussparung 8 mm breit

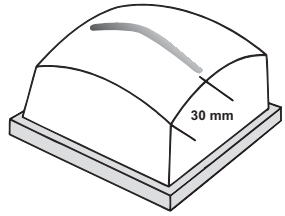


293

**Tampon-Nr. 294**

| | | | |
|---|---|---|---|
| **Druckbild** | | | **85x50** |
| Höhe (inkl.Brett) | | | **61** |
| Tampon | Länge | Breite | Ø |
| | **92** | **55** | **-** |
| Brett | Länge | Breite | Ø |
| | **114** | **78** | **-** |

Aussparung 13 mm breit
Mittenöffnung 29 mmØ

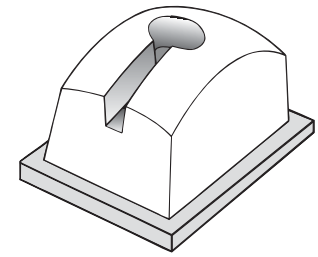

294

**Tampon-Nr. 295**

| | | | |
|---|---|---|---|
| **Druckbild** | | | **30x12** |
| Höhe (inkl.Brett) | | | **41** |
| Tampon | Länge | Breite | Ø |
| | **35** | **16** | **-** |
| Brett | Länge | Breite | Ø |
| | **50** | **30** | **-** |

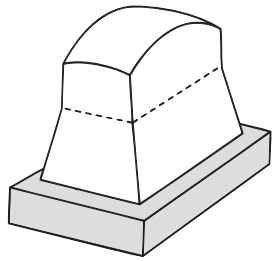

295

**Tampon-Nr. 296**

| | | | |
|---|---|---|---|
| **Druckbild** | | | **110x30** |
| Höhe (inkl.Brett) | | | **57** |
| Tampon | Länge | Breite | Ø |
| | **115** | **39** | **-** |
| Brett | Länge | Breite | Ø |
| | **165** | **58** | **-** |

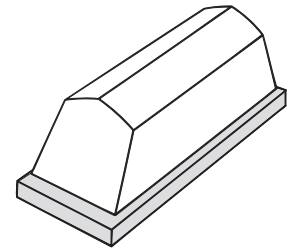

296

**Tampon-Nr. 297**

| | | | |
|---|---|---|---|
| **Druckbild** | | | **140x30** |
| Höhe (inkl.Brett) | | | **57** |
| Tampon | Länge | Breite | Ø |
| | **147** | **39** | **-** |
| Brett | Länge | Breite | Ø |
| | **190** | **57** | **-** |

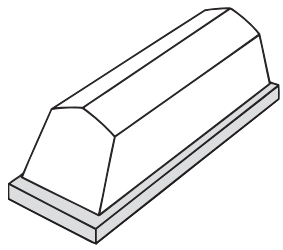

297

**Tampon-Nr. 298**

| | | | |
|---|---|---|---|
| **Druckbild** | | | **100x45** |
| Höhe (inkl.Brett) | | | **67** |
| Tampon | Länge | Breite | Ø |
| | **115** | **60** | **-** |
| Brett | Länge | Breite | Ø |
| | **125** | **75** | **-** |

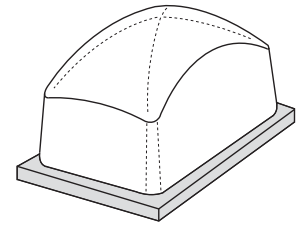

298

**Tampon-Nr. 299**

| | | | |
|---|---|---|---|
| **Druckbild** | | | **48x20** |
| Höhe (inkl.Brett) | | | **38** |
| Tampon | Länge | Breite | Ø |
| | **54** | **28** | **-** |
| Brett | Länge | Breite | Ø |
| | **63** | **37** | **-** |

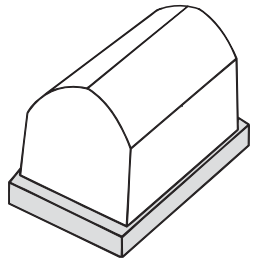

299

**Tampon-Nr. 300**

| | | | |
|---|---|---|---|
| **Druckbild** | | | **100x55** |
| Höhe (inkl.Brett) | | | **65** |
| Tampon | Länge | Breite | Ø |
| | **115** | **65** | **-** |
| Brett | Länge | Breite | Ø |
| | **130** | **83** | **-** |

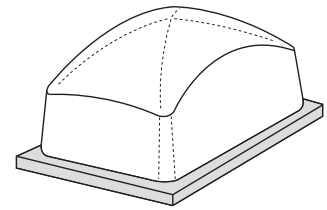

300

alle Angaben in mm



KENT STUTTGART GMBH

**Tampon-Nr. 301**

| | | | |
|---|---|---|---|
| **Druckbild** | | | **Ø70/40** |
| Höhe (inkl.Brett) | | | **65** |
| Tampon | Länge | Breite | Ø |
| | **-** | **-** | **80** |
| Brett | Länge | Breite | Ø |
| | **-** | **-** | **88** |

Druckbild Außen Ø: 70 mm
Druckbild Innen Ø: 40 mm
Öffnung Innen 35 Ø
Aussparung 10 x35 mm

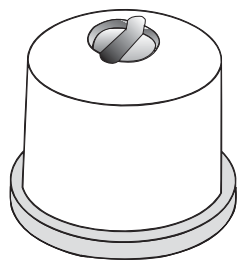

301

**Tampon-Nr. 302**

| | | | |
|---|---|---|---|
| **Druckbild** | | | **Ø100/15** |
| Höhe (inkl.Brett) | | | **102** |
| Tampon | Länge | Breite | Ø |
| | **-** | **-** | **120** |
| Brett | Länge | Breite | Ø |
| | **-** | **-** | **128** |

Außen ø: 117 mm
Innen ø: 10 mm
Druckbild Außen ø: 100 mm
Druckbild Innen ø: 15 mm

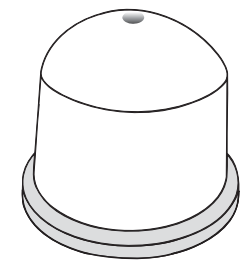

302

**Tampon-Nr. 303**

| | | | |
|---|---|---|---|
| **Druckbild** | | | **40x40** |
| Höhe (inkl.Brett) | | | **55** |
| Tampon | Länge | Breite | Ø |
| | **52** | **52** | **-** |
| Brett | Länge | Breite | Ø |
| | **70** | **70** | **-** |

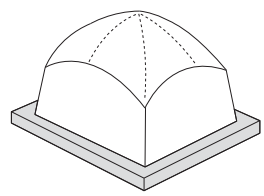

303

**Tampon-Nr. 304**

| | | | |
|---|---|---|---|
| **Druckbild** | | | **70x40** |
| Höhe (inkl.Brett) | | | **95** |
| Tampon | Länge | Breite | Ø |
| | **85** | **50** | **-** |
| Brett | Länge | Breite | Ø |
| | **116** | **104** | **-** |

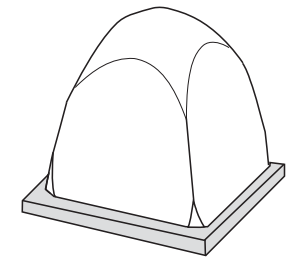

304

**Tampon-Nr. 305**

| | | | |
|---|---|---|---|
| **Druckbild** | | | **Ø75/40** |
| Höhe (inkl.Brett) | | | **57** |
| Tampon | Länge | Breite | Ø |
| | **-** | **-** | **80** |
| Brett | Länge | Breite | Ø |
| | **-** | **-** | **95** |

Außen ø: 80 mm
Innen ø: 36 mm
Druckbild Außen ø: 75 mm
Druckbild Innen ø: 40 mm

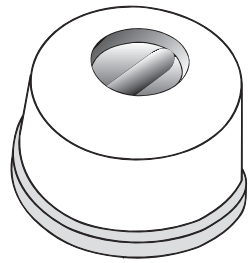

305

**Tampon-Nr. 306**

| | | | |
|---|---|---|---|
| **Druckbild** | | | **125x40** |
| Höhe (inkl.Brett) | | | **65** |
| Tampon | Länge | Breite | Ø |
| | **144** | **55** | **-** |
| Brett | Länge | Breite | Ø |
| | **170** | **73** | **-** |

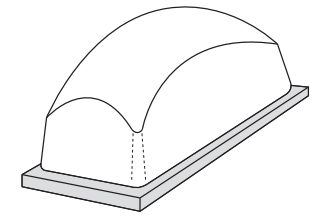

306

**Tampon-Nr. 307**

| | | | |
|---|---|---|---|
| **Druckbild** | | | **90x30** |
| Höhe (inkl.Brett) | | | **28** |
| Tampon | Länge | Breite | Ø |
| | **95** | **35** | **-** |
| Brett | Länge | Breite | Ø |
| | **97** | **47** | **-** |

NUR FÜR RUNDDRUCK
Walzensegment

Alusegmente müssen vom Kunden geliefert werden.

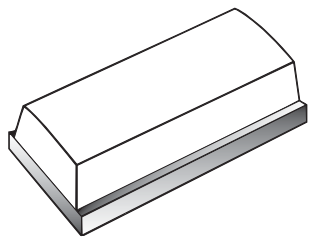

307

**Tampon-Nr. 308**

| | | | |
|---|---|---|---|
| **Druckbild** | | | **Ø50/33** |
| Höhe (inkl.Brett) | | | **56** |
| Tampon | Länge | Breite | Ø |
| | **53** | **50** | **-** |
| Brett | Länge | Breite | Ø |
| | **56** | **56** | **-** |

Außen ø: 53 mm
Innen ø: 50 mm
Druckbild Außen ø: 50 mm
Druckbild Innen ø: 33 mm

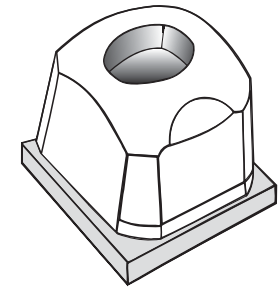

308

**Tampon-Nr. 309**

| | | | |
|---|---|---|---|
| **Druckbild** | | | **150x70** |
| Höhe (inkl.Brett) | | | **79** |
| Tampon | Länge | Breite | Ø |
| | **160** | **80** | **-** |
| Brett | Länge | Breite | Ø |
| | **177** | **97** | **-** |

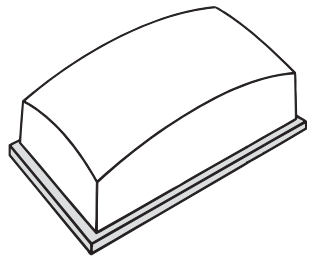

309

**Tampon-Nr. 310**

| | | | |
|---|---|---|---|
| **Druckbild** | | | **85x40** |
| Höhe (inkl.Brett) | | | **67** |
| Tampon | Länge | Breite | Ø |
| | **100** | **63** | **-** |
| Brett | Länge | Breite | Ø |
| | **103** | **73** | **-** |

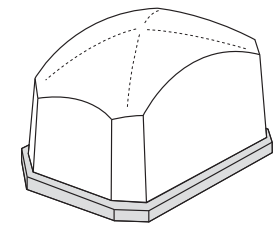

310

**Tampon-Nr. 311**

| | | | |
|---|---|---|---|
| **Druckbild** | | | **13x10** |
| Höhe (inkl.Brett) | | | **24** |
| Tampon | Länge | Breite | Ø |
| | **19** | **15** | **-** |
| Brett | Länge | Breite | Ø |
| | **23** | **19** | **-** |

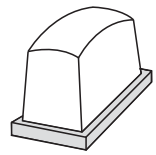

311

**Tampon-Nr. 312**

| | | | |
|---|---|---|---|
| **Druckbild** | | | **Ø25** |
| Höhe (inkl.Brett) | | | **26** |
| Tampon | Länge | Breite | Ø |
| | **-** | **-** | **28** |
| Brett | Länge | Breite | Ø |
| | **-** | **-** | **42** |

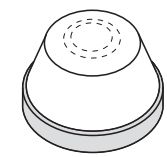

312

alle Angaben in mm



KENT STUTTGART GMBH

**Tampon-Nr. 313**

| | | | |
|---|---|---|---|
| **Druckbild** | | | **Ø33/12** |
| Höhe (inkl.Brett) | | | **52** |
| Tampon | Länge | Breite | Ø |
| | **-** | **-** | **36** |
| Brett | Länge | Breite | Ø |
| | **-** | **-** | **49** |

Außen ø: 35 mm
Innen ø: 11 mm
Druckbild Außen ø: 33 mm
Druckbild Innen ø: 12 mm

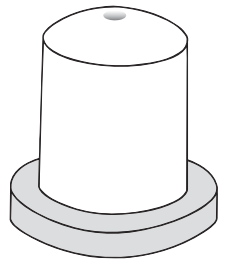

313

**Tampon-Nr. 314**

| | | | |
|---|---|---|---|
| **Druckbild** | | | **70x70** |
| Höhe (inkl.Brett) | | | **70** |
| Tampon | Länge | Breite | Ø |
| | **80** | **80** | **-** |
| Brett | Länge | Breite | Ø |
| | **-** | **-** | **95** |

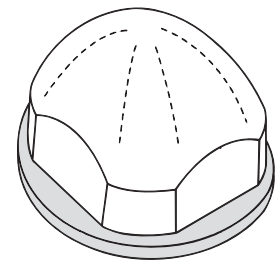

314

**Tampon-Nr. 315**

| | | | |
|---|---|---|---|
| **Druckbild** | | | **20x15** |
| Höhe (inkl.Brett) | | | **54** |
| Tampon | Länge | Breite | Ø |
| | **48** | **40** | **-** |
| Brett | Länge | Breite | Ø |
| | **63** | **47** | **-** |

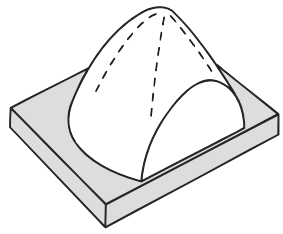

315

**Tampon-Nr. 316**

| | | | |
|---|---|---|---|
| **Druckbild** | | | **-** |
| Höhe (inkl.Brett) | | | **-** |
| Tampon | Länge | Breite | Ø |
| | **-** | **-** | **-** |
| Brett | Länge | Breite | Ø |
| | **-** | **-** | **-** |

**Nicht mehr im Lieferprogramm!**

316

**Tampon-Nr. 317**

| | | | |
|---|---|---|---|
| **Druckbild** | | | **Ø40** |
| Höhe (inkl.Brett) | | | **52** |
| Tampon | Länge | Breite | Ø |
| | **-** | **-** | **45** |
| Brett | Länge | Breite | Ø |
| | **-** | **-** | **58** |

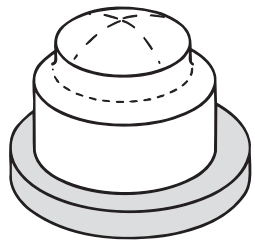

317

**Tampon-Nr. 318**

| | | | |
|---|---|---|---|
| **Druckbild** | | | **30x550** |
| Höhe (inkl.Brett) | | | **57** |
| Tampon | Länge | Breite | Ø |
| | **625** | **55** | **-** |
| Brett | Länge | Breite | Ø |
| | **650** | **80** | **-** |

Nur mit Aluminiumplatte lieferbar!

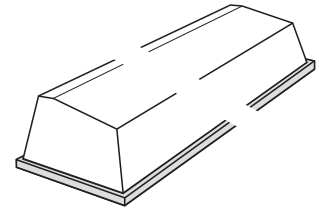

318

**Tampon-Nr. 319**

| | | | |
|---|---|---|---|
| **Druckbild** | | | **160x10** |
| Höhe (inkl.Brett) | | | **30** |
| Tampon | Länge | Breite | Ø |
| | **190** | **15** | **-** |
| Brett | Länge | Breite | Ø |
| | **208** | **18** | **-** |

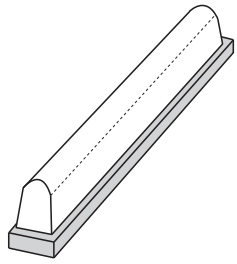

319

**Tampon-Nr. 320**

| | | | |
|---|---|---|---|
| **Druckbild** | | | **55x55** |
| Höhe (inkl.Brett) | | | **67** |
| Tampon | Länge | Breite | Ø |
| | **61** | **61** | **-** |
| Brett | Länge | Breite | Ø |
| | **80** | **80** | **-** |

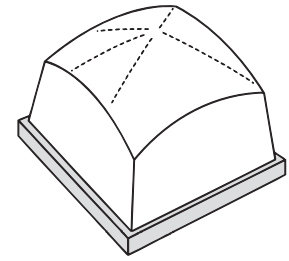

320

**Tampon-Nr. 321**

| | | | |
|---|---|---|---|
| **Druckbild** | | | **90x100** |
| Höhe (inkl.Brett) | | | **118** |
| Tampon | Länge | Breite | Ø |
| | **107** | **100** | **-** |
| Brett | Länge | Breite | Ø |
| | **139** | **136** | **-** |

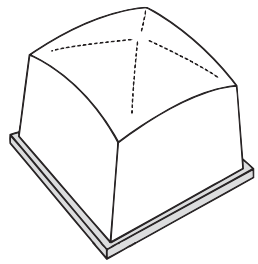

321

**Tampon-Nr. 322**

| | | | |
|---|---|---|---|
| **Druckbild** | | | **Ø12/5** |
| Höhe (inkl.Brett) | | | **28** |
| Tampon | Länge | Breite | Ø |
| | **-** | **-** | **16** |
| Brett | Länge | Breite | Ø |
| | **-** | **-** | **33** |

Außen ø: 16 mm
Innen ø: 3,5 mm
Druckbild Außen ø: 12 mm
Druckbild Innen ø: 5 mm

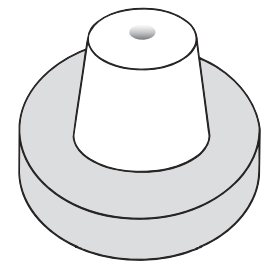

322

**Tampon-Nr. 323**

| | | | |
|---|---|---|---|
| **Druckbild** | | | **Ø35** |
| Höhe (inkl.Brett) | | | **46** |
| Tampon | Länge | Breite | Ø |
| | **-** | **-** | **45** |
| Brett | Länge | Breite | Ø |
| | **-** | **-** | **49** |

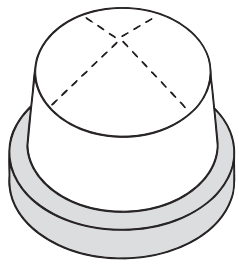

323

**Tampon-Nr. 324**

| | | | |
|---|---|---|---|
| **Druckbild** | | | **Ø21** |
| Höhe (inkl.Brett) | | | **41** |
| Tampon | Länge | Breite | Ø |
| | **-** | **-** | **28** |
| Brett | Länge | Breite | Ø |
| | **-** | **-** | **33** |

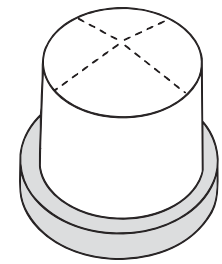

324

alle Angaben in mm



KENT STUTTGART GMBH

**Tampon-Nr. 325**

| | | | |
|---|---|---|---|
| **Druckbild** | | | - |
| Höhe (inkl.Brett) | | | - |
| Tampon | Länge | Breite | Ø |
| | - | - | - |
| Brett | Länge | Breite | Ø |
| | - | - | - |

**Nicht mehr im Lieferprogramm!**

325

**Tampon-Nr. 326**

| | | | |
|---|---|---|---|
| **Druckbild** | | | **350x50** |
| Höhe (inkl.Brett) | | | **130** |
| Tampon | Länge | Breite | Ø |
| | **377** | **125** | - |
| Brett | Länge | Breite | Ø |
| | **405** | **145** | - |

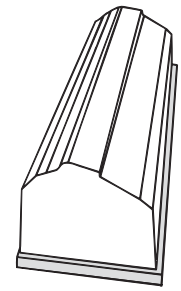

326

**Tampon-Nr. 327**

| | | | |
|---|---|---|---|
| **Druckbild** | | | **45x20** |
| Höhe (inkl.Brett) | | | **50** |
| Tampon | Länge | Breite | Ø |
| | **55** | **27** | - |
| Brett | Länge | Breite | Ø |
| | **67** | **40** | - |

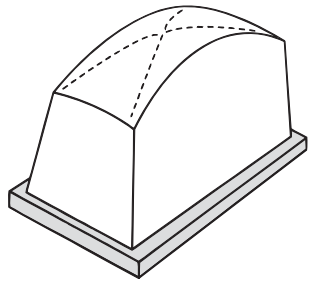

327

**Tampon-Nr. 328**

| | | | |
|---|---|---|---|
| **Druckbild** | | | **Ø18** |
| Höhe (inkl.Brett) | | | **40** |
| Tampon | Länge | Breite | Ø |
| | - | - | **25** |
| Brett | Länge | Breite | Ø |
| | - | - | **32** |

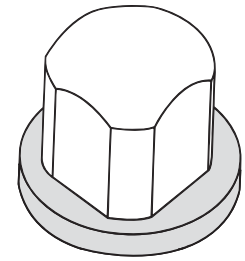

328

**Tampon-Nr. 329**

| | | | |
|---|---|---|---|
| **Druckbild** | | | **Ø45** |
| Höhe (inkl.Brett) | | | **65** |
| Tampon | Länge | Breite | Ø |
| | - | - | **55** |
| Brett | Länge | Breite | Ø |
| | - | - | **63** |

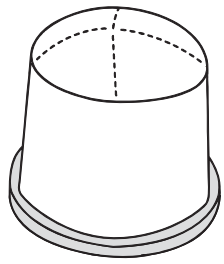

329

**Tampon-Nr. 330**

| | | | |
|---|---|---|---|
| **Druckbild** | | | **120x50** |
| Höhe (inkl.Brett) | | | **70** |
| Tampon | Länge | Breite | Ø |
| | **150** | **70** | - |
| Brett | Länge | Breite | Ø |
| | **168** | **87** | - |

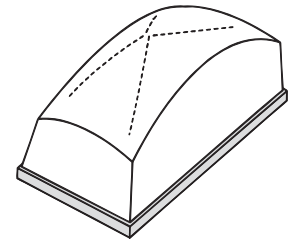

330

**Tampon-Nr. 331**

| | | | |
|---|---|---|---|
| **Druckbild** | | | **70x40** |
| Höhe (inkl.Brett) | | | **63** |
| Tampon | Länge | Breite | Ø |
| | **90** | **55** | - |
| Brett | Länge | Breite | Ø |
| | **104** | **73** | - |

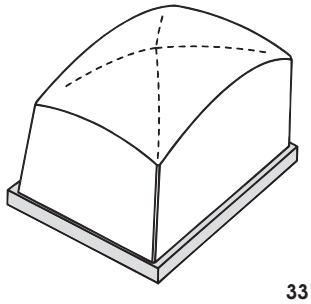

331

**Tampon-Nr. 332**

| | | | |
|---|---|---|---|
| **Druckbild** | | | **Ø180** |
| Höhe (inkl.Brett) | | | **205** |
| Tampon | Länge | Breite | Ø |
| | - | - | **140** |
| Brett | Länge | Breite | Ø |
| | - | - | **330** |

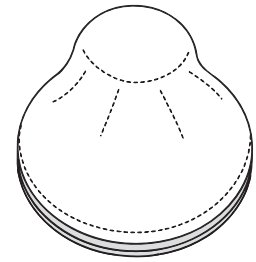

332

**Tampon-Nr. 333**

| | | | |
|---|---|---|---|
| **Druckbild** | | | **Ø50** |
| Höhe (inkl.Brett) | | | **43** |
| Tampon | Länge | Breite | Ø |
| | - | - | **62** |
| Brett | Länge | Breite | Ø |
| | - | - | **73** |

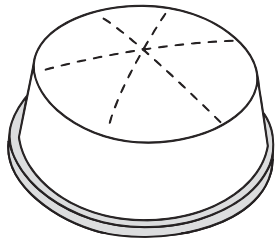

333

**Tampon-Nr. 334**

| | | | |
|---|---|---|---|
| **Druckbild** | | | **Ø30** |
| Höhe (inkl.Brett) | | | **43** |
| Tampon | Länge | Breite | Ø |
| | - | - | **45** |
| Brett | Länge | Breite | Ø |
| | - | - | **62** |

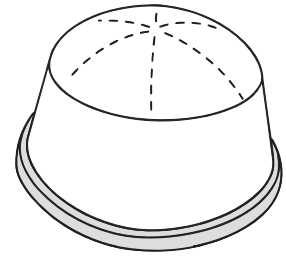

334

**Tampon-Nr. 335**

| | | | |
|---|---|---|---|
| **Druckbild** | | | **50x20** |
| Höhe (inkl.Brett) | | | **36** |
| Tampon | Länge | Breite | Ø |
| | **60** | **27** | - |
| Brett | Länge | Breite | Ø |
| | **70** | **36** | - |

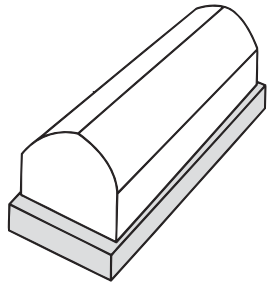

335

**Tampon-Nr. 336**

| | | | |
|---|---|---|---|
| **Druckbild** | | | **80x35** |
| Höhe (inkl.Brett) | | | **55** |
| Tampon | Länge | Breite | Ø |
| | **98** | **45** | - |
| Brett | Länge | Breite | Ø |
| | **112** | **57** | - |

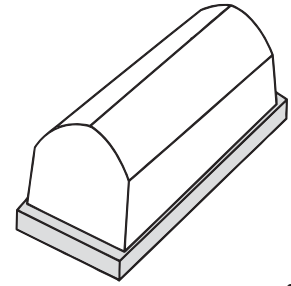

336

alle Angaben in mm

**Tampon-Nr. 337**

| | | | |
|---|---|---|---|
| **Druckbild** | | | **190x45** |
| Höhe (inkl.Brett) | | | **58** |
| Tampon | Länge | Breite | Ø |
| | **205** | **55** | **-** |
| Brett | Länge | Breite | Ø |
| | **270** | **67** | **-** |

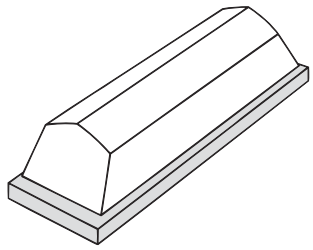

337

**Tampon-Nr. 338**

| | | | |
|---|---|---|---|
| **Druckbild** | | | **Ø14** |
| Höhe (inkl.Brett) | | | **29** |
| Tampon | Länge | Breite | Ø |
| | **-** | **-** | **22** |
| Brett | Länge | Breite | Ø |
| | **-** | **-** | **33** |

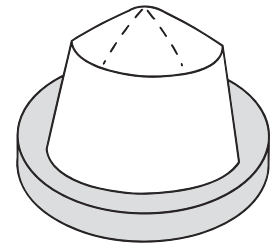

338

**Tampon-Nr. 339**

| | | | |
|---|---|---|---|
| **Druckbild** | | | **15x25** |
| Höhe (inkl.Brett) | | | **47** |
| Tampon | Länge | Breite | Ø |
| | **22** | **34** | **-** |
| Brett | Länge | Breite | Ø |
| | **53** | **53** | **-** |

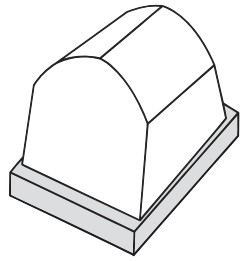

339

**Tampon-Nr. 340**

| | | | |
|---|---|---|---|
| **Druckbild** | | | **80x36** |
| Höhe (inkl.Brett) | | | **41** |
| Tampon | Länge | Breite | Ø |
| | **95** | **42** | **-** |
| Brett | Länge | Breite | Ø |
| | **95** | **49** | **-** |

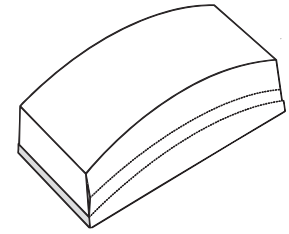

340

**Tampon-Nr. 341**

| | | | |
|---|---|---|---|
| **Druckbild** | | | **-** |
| Höhe (inkl.Brett) | | | **-** |
| Tampon | Länge | Breite | Ø |
| | **-** | **-** | **-** |
| Brett | Länge | Breite | Ø |
| | **-** | **-** | **-** |

**Nicht mehr im Lieferprogramm!**

341

**Tampon-Nr. 342**

| | | | |
|---|---|---|---|
| **Druckbild** | | | **Ø42** |
| Höhe (inkl.Brett) | | | **58** |
| Tampon | Länge | Breite | Ø |
| | **-** | **-** | **50** |
| Brett | Länge | Breite | Ø |
| | **-** | **-** | **49** |

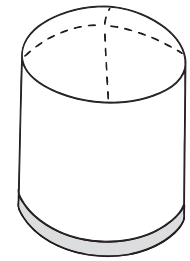

342

**Tampon-Nr. 343**

| | | | |
|---|---|---|---|
| **Druckbild** | | | **230x130** |
| Höhe (inkl.Brett) | | | **110** |
| Tampon | Länge | Breite | Ø |
| | **270** | **168** | **-** |
| Brett | Länge | Breite | Ø |
| | **292** | **184** | **-** |

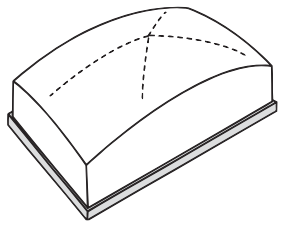

343

**Tampon-Nr. 344**

| | | | |
|---|---|---|---|
| **Druckbild** | | | **12x8** |
| Höhe (inkl.Brett) | | | **29** |
| Tampon | Länge | Breite | Ø |
| | **14** | **11** | **-** |
| Brett | Länge | Breite | Ø |
| | **25** | **19** | **-** |

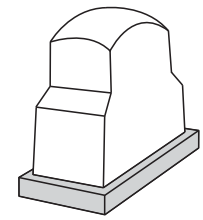

344

**Tampon-Nr. 345**

| | | | |
|---|---|---|---|
| **Druckbild** | | | **40x20** |
| Höhe (inkl.Brett) | | | **46** |
| Tampon | Länge | Breite | Ø |
| | **50** | **30** | **-** |
| Brett | Länge | Breite | Ø |
| | **62** | **47** | **-** |

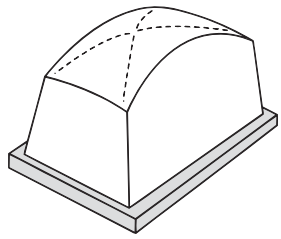

345

**Tampon-Nr. 346**

| | | | |
|---|---|---|---|
| **Druckbild** | | | **125x35** |
| Höhe (inkl.Brett) | | | **70** |
| Tampon | Länge | Breite | Ø |
| | **140** | **45** | **-** |
| Brett | Länge | Breite | Ø |
| | **155** | **51** | **-** |

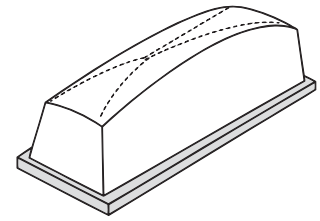

346

**Tampon-Nr. 347**

| | | | |
|---|---|---|---|
| **Druckbild** | | | **Ø20** |
| Höhe (inkl.Brett) | | | **38** |
| Tampon | Länge | Breite | Ø |
| | **-** | **-** | **30** |
| Brett | Länge | Breite | Ø |
| | **-** | **-** | **32,5** |

Mit Holz- oder Alu-Segment lieferbar.

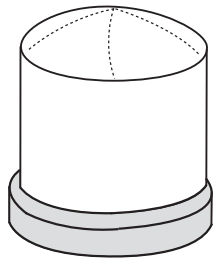

347

**Tampon-Nr. 348**

| | | | |
|---|---|---|---|
| **Druckbild** | | | **Ø20** |
| Höhe (inkl.Brett) | | | **39** |
| Tampon | Länge | Breite | Ø |
| | **-** | **-** | **30** |
| Brett | Länge | Breite | Ø |
| | **-** | **-** | **32,5** |

Mit Holz- oder Alu-Segment lieferbar.

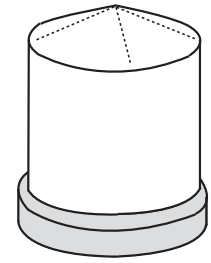

348

alle Angaben in mm

**Tampon-Nr. 349**

| | | | |
|---|---|---|---|
| **Druckbild** | | | **35x10** |
| Höhe (inkl.Brett) | | | **30** |
| Tampon | Länge | Breite | Ø |
| | **40** | **15** | **-** |
| Brett | Länge | Breite | Ø |
| | **43** | **20** | **-** |

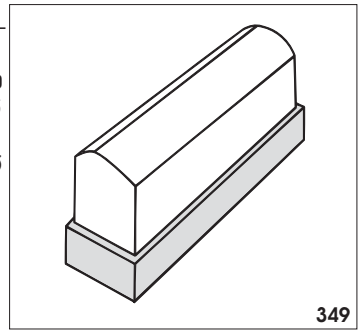
349

**Tampon-Nr. 350**

| | | | |
|---|---|---|---|
| **Druckbild** | | | **35x15** |
| Höhe (inkl.Brett) | | | **39** |
| Tampon | Länge | Breite | Ø |
| | **50** | **22** | **-** |
| Brett | Länge | Breite | Ø |
| | **78** | **38** | **-** |

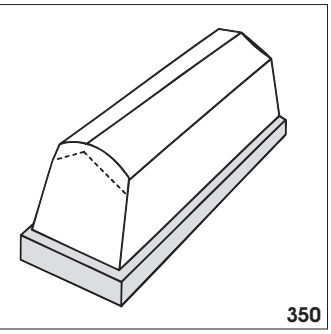
350

**Tampon-Nr. 351**

| | | | |
|---|---|---|---|
| **Druckbild** | | | **Ø38** |
| Höhe (inkl.Brett) | | | **57** |
| Tampon | Länge | Breite | Ø |
| | **-** | **-** | **48** |
| Brett | Länge | Breite | Ø |
| | **-** | **-** | **60** |

Innen hohl gegossen.

Mit Holz- oder Alu-Segment lieferbar.

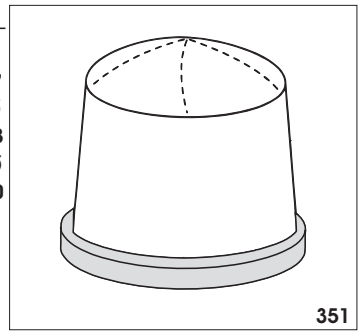
351

**Tampon-Nr. 352**

| | | | |
|---|---|---|---|
| **Druckbild** | | | **Ø43x13** |
| Höhe (inkl.Brett) | | | **57** |
| Tampon | Länge | Breite | Ø |
| | **-** | **-** | **50/7** |
| Brett | Länge | Breite | Ø |
| | **-** | **-** | **60** |

Außen ø: 50 mm
Innen ø: 7 mm
Druckbild Außen ø: 44 mm
Druckbild Innen ø: 12 mm

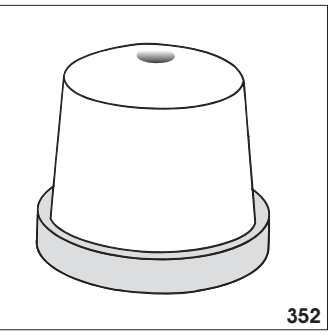
352

**Tampon-Nr. 353**

| | | | |
|---|---|---|---|
| **Druckbild** | | | **175x38** |
| Höhe (inkl.Brett) | | | **70** |
| Tampon | Länge | Breite | Ø |
| | **193** | **48** | **-** |
| Brett | Länge | Breite | Ø |
| | **210** | **63** | **-** |

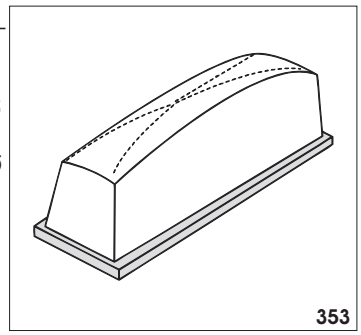
353

**Tampon-Nr. 354**

| | | | |
|---|---|---|---|
| **Druckbild** | | | **78x37** |
| Höhe (inkl.Brett) | | | **92** |
| Tampon | Länge | Breite | Ø |
| | **90** | **55** | **-** |
| Brett | Länge | Breite | Ø |
| | **120** | **69** | **-** |

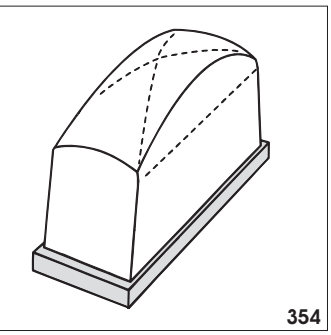
354

**Tampon-Nr. 355**

| | | | |
|---|---|---|---|
| **Druckbild** | | | **Ø12** |
| Höhe (inkl.Brett) | | | **59** |
| Tampon | Länge | Breite | Ø |
| | **-** | **-** | **40** |
| Brett | Länge | Breite | Ø |
| | **-** | **-** | **52** |

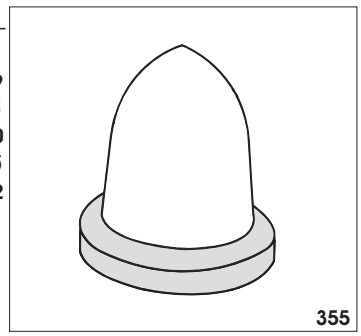
355

**Tampon-Nr. 356**

| | | | |
|---|---|---|---|
| **Druckbild** | | | **Ø70x33** |
| Höhe (inkl.Brett) | | | **90** |
| Tampon | Länge | Breite | Ø |
| | **-** | **-** | **100/23** |
| Brett | Länge | Breite | Ø |
| | **-** | **-** | **148** |

Außen ø: 100 mm
Innen ø: 23 mm
Druckbild Außen ø: 80 mm
Druckbild Innen ø: 30 mm

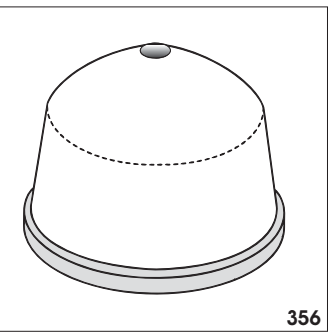
356

**Tampon-Nr. 357**

| | | | |
|---|---|---|---|
| **Druckbild** | | | **60x60** |
| Höhe (inkl.Brett) | | | **70** |
| Tampon | Länge | Breite | Ø |
| | **72** | **72** | **-** |
| Brett | Länge | Breite | Ø |
| | **93** | **93** | **-** |

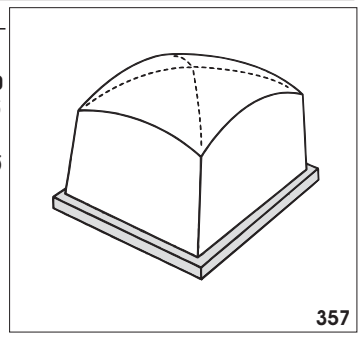
357

**Tampon-Nr. 358**

| | | | |
|---|---|---|---|
| **Druckbild** | | | **80x45** |
| Höhe (inkl.Brett) | | | **27** |
| Tampon | Länge | Breite | Ø |
| | **97** | **56** | **-** |
| Brett | Länge | Breite | Ø |
| | **97** | **56** | **-** |

Walzensegment

Alusegmente müssen vom Kunden gestellt werden.

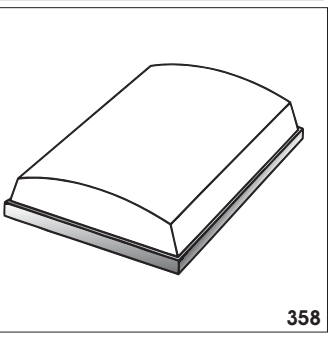
358

**Tampon-Nr. 359**

| | | | |
|---|---|---|---|
| **Druckbild** | | | **60x55** |
| Höhe (inkl.Brett) | | | **76** |
| Tampon | Länge | Breite | Ø |
| | **75** | **69** | **-** |
| Brett | Länge | Breite | Ø |
| | **90** | **90** | **-** |

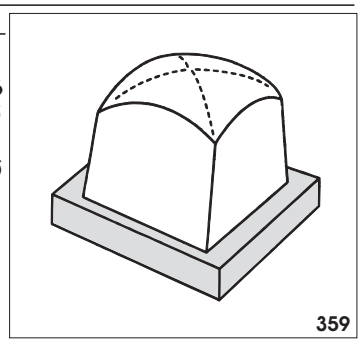
359

**Tampon-Nr. 360**

| | | | |
|---|---|---|---|
| **Druckbild** | | | **25x20** |
| Höhe (inkl.Brett) | | | **39** |
| Tampon | Länge | Breite | Ø |
| | **32** | **28** | **-** |
| Brett | Länge | Breite | Ø |
| | **37** | **33** | **-** |

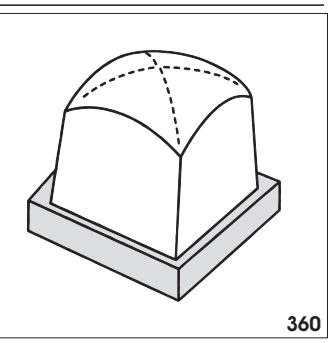
360

alle Angaben in mm



KENT STUTTGART GMBH

**Tampon-Nr. 361**

| | | | |
|---|---|---|---|
| **Druckbild** | | | **15x10** |
| Höhe (inkl.Brett) | | | **30** |
| Tampon | Länge | Breite | Ø |
| | **22** | **16** | **-** |
| Brett | Länge | Breite | Ø |
| | **24** | **18** | **-** |

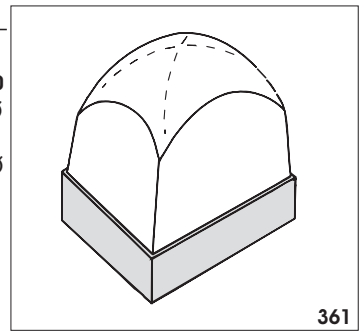


**Tampon-Nr. 362**

| | | | |
|---|---|---|---|
| **Druckbild** | | | **Ø30** |
| Höhe (inkl.Brett) | | | **43** |
| Tampon | Länge | Breite | Ø |
| | **-** | **-** | **40** |
| Brett | Länge | Breite | Ø |
| | **-** | **-** | **50** |

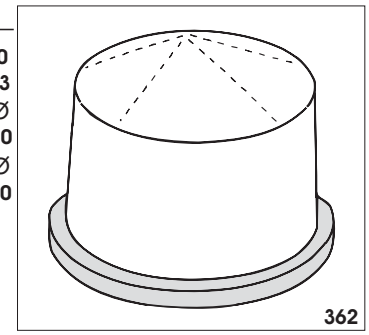


**Tampon-Nr. 363**

| | | | |
|---|---|---|---|
| **Druckbild** | | | **6x4** |
| Höhe (inkl.Brett) | | | **20** |
| Tampon | Länge | Breite | Ø |
| | **9** | **8** | **-** |
| Brett | Länge | Breite | Ø |
| | **9** | **8** | **-** |

Mit Holz- oder Alu-Segment lieferbar.

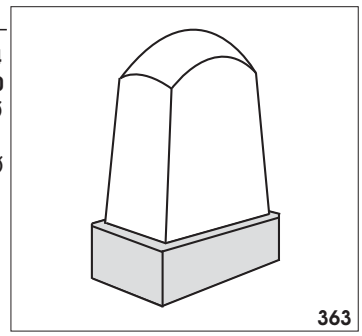


**Tampon-Nr. 364**

| | | | |
|---|---|---|---|
| **Druckbild** | | | **10x7** |
| Höhe (inkl.Brett) | | | **23** |
| Tampon | Länge | Breite | Ø |
| | **15** | **10** | **-** |
| Brett | Länge | Breite | Ø |
| | **15** | **10** | **-** |

Mit Holz- oder Alu-Segment lieferbar.

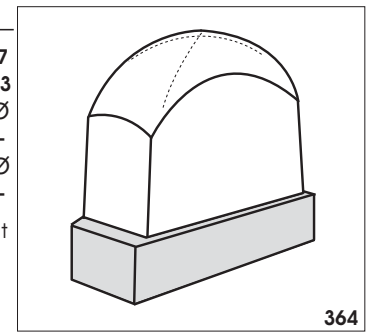


**Tampon-Nr. 365**

| | | | |
|---|---|---|---|
| **Druckbild** | | | **10x7** |
| Höhe (inkl.Brett) | | | **22** |
| Tampon | Länge | Breite | Ø |
| | **16** | **10** | **-** |
| Brett | Länge | Breite | Ø |
| | **16** | **10** | **-** |

Mit Holz- oder Alu-Segment lieferbar.

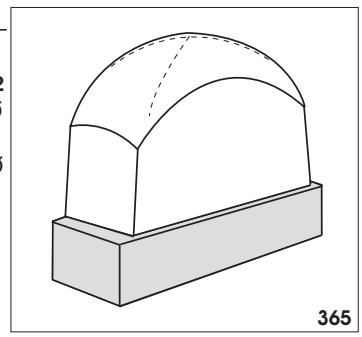


**Tampon-Nr. 366**

| | | | |
|---|---|---|---|
| **Druckbild** | | | **15x6** |
| Höhe (inkl.Brett) | | | **25** |
| Tampon | Länge | Breite | Ø |
| | **20** | **10** | **-** |
| Brett | Länge | Breite | Ø |
| | **20** | **10** | **-** |

Mit Holz- oder Alu-Segment lieferbar.

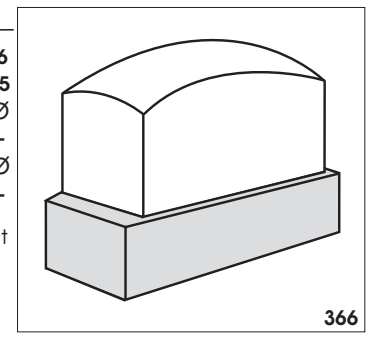


**Tampon-Nr. 367**

| | | | |
|---|---|---|---|
| **Druckbild** | | | **470x40** |
| Höhe (inkl.Brett) | | | **64** |
| Tampon | Länge | Breite | Ø |
| | **498** | **54** | **-** |
| Brett | Länge | Breite | Ø |
| | **553** | **64** | **-** |

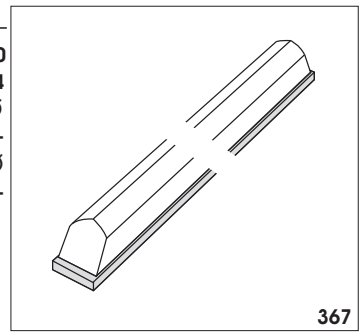


**Tampon-Nr. 368**

| | | | |
|---|---|---|---|
| **Druckbild** | | | **230x65** |
| Höhe (inkl.Brett) | | | **318** |
| Tampon | Länge | Breite | Ø |
| | **250** | **85** | **-** |
| Brett | Länge | Breite | Ø |
| | **359** | **97** | **-** |

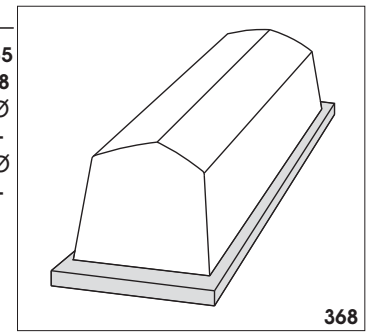


**Tampon-Nr. 369**

| | | | |
|---|---|---|---|
| **Druckbild** | | | **170x95** |
| Höhe (inkl.Brett) | | | **102** |
| Tampon | Länge | Breite | Ø |
| | **196** | **115** | **-** |
| Brett | Länge | Breite | Ø |
| | **230** | **145** | **-** |

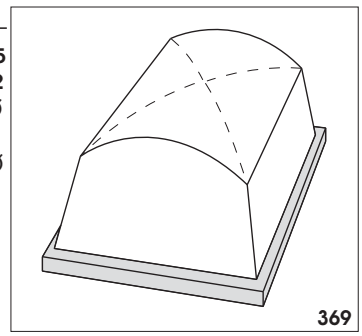


**Tampon-Nr. 370**

| | | | |
|---|---|---|---|
| **Druckbild** | | | **Ø70** |
| Höhe (inkl.Brett) | | | **73** |
| Tampon | Länge | Breite | Ø |
| | **-** | **-** | **80** |
| Brett | Länge | Breite | Ø |
| | **-** | **-** | **95** |

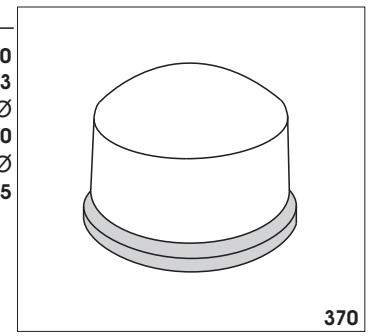


**Tampon-Nr. 371**

| | | | |
|---|---|---|---|
| **Druckbild** | | | **10x10** |
| Höhe (inkl.Brett) | | | **29** |
| Tampon | Länge | Breite | Ø |
| | **15** | **15** | **-** |
| Brett | Länge | Breite | Ø |
| | **22** | **22** | **-** |

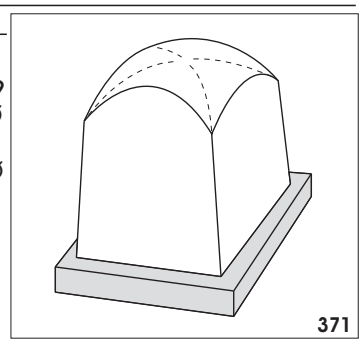


**Tampon-Nr. 372**

| | | | |
|---|---|---|---|
| **Druckbild** | | | **300x40** |
| Höhe (inkl.Brett) | | | **56** |
| Tampon | Länge | Breite | Ø |
| | **332** | **54** | **-** |
| Brett | Länge | Breite | Ø |
| | **353** | **65** | **-** |

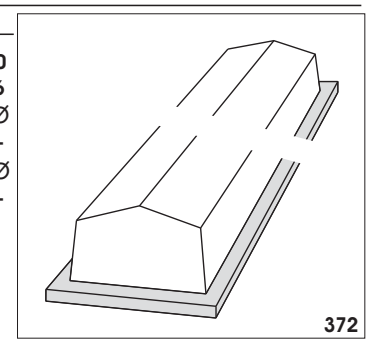


alle Angaben in mm



KENT STUTTGART GMBH

**Tampon-Nr. 373**

**Druckbild**
Höhe (inkl.Brett)
Tampon Länge Breite Ø

Brett Länge Breite Ø

**Nicht mehr im Lieferprogramm!**

373

**Tampon-Nr. 374**

**Druckbild** **Ø50**
Höhe (inkl.Brett) **60**
Tampon Länge Breite Ø
**-** **-** **66**
Brett Länge Breite Ø
**-** **-** **77**

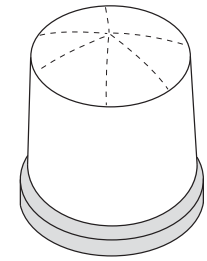

374

**Tampon-Nr. 375**

**Druckbild** **35x15**
Höhe (inkl.Brett) **39**
Tampon Länge Breite Ø
**44** **24** **-**
Brett Länge Breite Ø
**56** **41** **-**

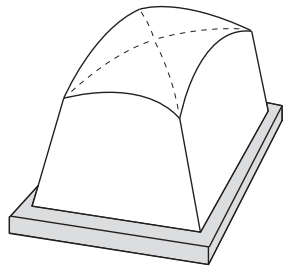

375

**Tampon-Nr. 376**

**Druckbild** **Ø75/24**
Höhe (inkl.Brett) **52**
Tampon Länge Breite Ø
**-** **-** **85**
Brett Länge Breite Ø
**-** **-** **90**

Außen ø: 85 mm
Innen ø: 20 mm
Druckbild Außen ø: 75 mm
Druckbild Innen ø: 24 mm

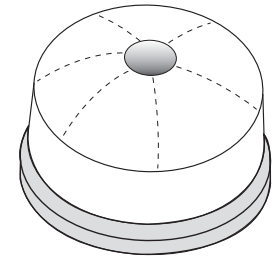

376

**Tampon-Nr. 377**

**Druckbild** **Ø35**
Höhe (inkl.Brett) **56**
Tampon Länge Breite Ø
**-** **-** **40**
Brett Länge Breite Ø
**-** **-** **65**

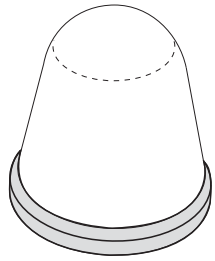

377

**Tampon-Nr. 378**

**Druckbild** **75x60**
Höhe (inkl.Brett) **67**
Tampon Länge Breite Ø
**90** **75** **-**
Brett Länge Breite Ø
**97** **92** **-**

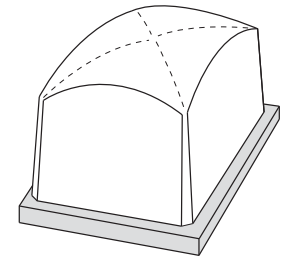

378

**Tampon-Nr. 379**

**Druckbild** **50x10**
Höhe (inkl.Brett) **52**
Tampon Länge Breite Ø
**59** **17** **-**
Brett Länge Breite Ø
**68** **30** **-**

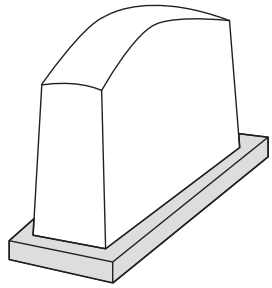

379

**Tampon-Nr. 380**

**Druckbild** **120x30**
Höhe (inkl.Brett) **63**
Tampon Länge Breite Ø
**135** **38** **-**
Brett Länge Breite Ø
**138** **49** **-**

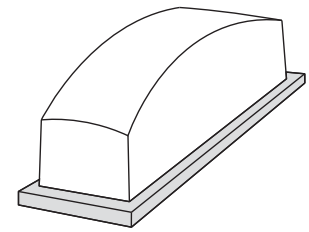

380

**Tampon-Nr. 381**

**Druckbild** **110x30**
Höhe (inkl.Brett) **63**
Tampon Länge Breite Ø
**124** **38** **-**
Brett Länge Breite Ø
**139** **49** **-**

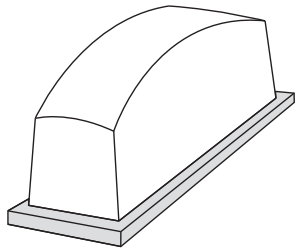

381

**Tampon-Nr. 382**

**Druckbild** **80x18**
Höhe (inkl.Brett) **53**
Tampon Länge Breite Ø
**91** **25** **-**
Brett Länge Breite Ø
**96** **34** **-**

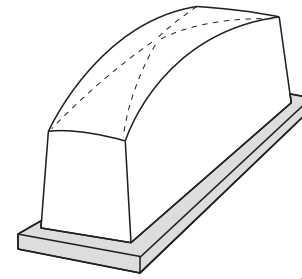

382

**Tampon-Nr. 383**

**Druckbild** **Ø90/23**
Höhe (inkl.Brett) **65**
Tampon Länge Breite Ø
**-** **-** **93**
Brett Länge Breite Ø
**-** **-** **104**

Außen ø: 93 mm
Innen ø: 18 mm
Druckbild Außen ø: 90 mm
Druckbild Innen ø: 23 mm

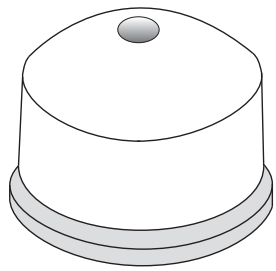

383

**Tampon-Nr. 384**

**Druckbild** **Ø90/38**
Höhe (inkl.Brett) **65**
Tampon Länge Breite Ø
**-** **-** **94**
Brett Länge Breite Ø
**-** **-** **104**

Außen ø: 94 mm
Innen ø: 34 mm
Druckbild Außen ø: 90 mm
Druckbild Innen ø: 38 mm

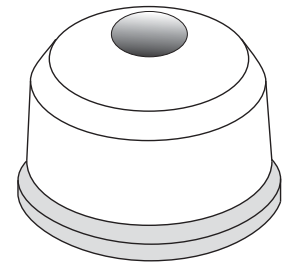

384

alle Angaben in mm

**Tampon-Nr. 385**

| | | | |
|---|---|---|---|
| **Druckbild** | | | **-** |
| Höhe (inkl.Brett) | | | **-** |
| Tampon | Länge | Breite | Ø |
| | **-** | **-** | **-** |
| Brett | Länge | Breite | Ø |
| | **-** | **-** | **-** |

**Nicht mehr im Lieferprogramm!**

385

**Tampon-Nr. 386**

| | | | |
|---|---|---|---|
| **Druckbild** | | | **70x70** |
| Höhe (inkl.Brett) | | | **90** |
| Tampon | Länge | Breite | Ø |
| | **102** | **85** | **-** |
| Brett | Länge | Breite | Ø |
| | **172** | **100** | **-** |

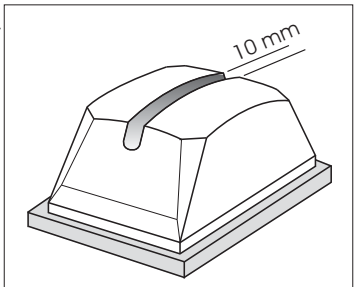


386

**Tampon-Nr. 387**

| | | | |
|---|---|---|---|
| **Druckbild** | | | **140x95** |
| Höhe (inkl.Brett) | | | **102** |
| Tampon | Länge | Breite | Ø |
| | **173** | **116** | **-** |
| Brett | Länge | Breite | Ø |
| | **197** | **146** | **-** |

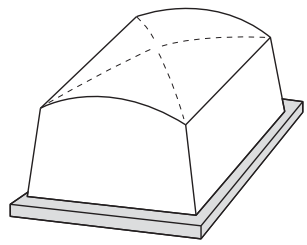

387

**Tampon-Nr. 388**

| | | | |
|---|---|---|---|
| **Druckbild** | | | **20x15** |
| Höhe (inkl.Brett) | | | **33** |
| Tampon | Länge | Breite | Ø |
| | **25** | **20** | **-** |
| Brett | Länge | Breite | Ø |
| | **27** | **23** | **-** |

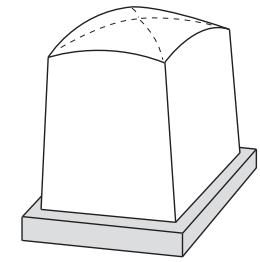

388

**Tampon-Nr. 389**

| | | | |
|---|---|---|---|
| **Druckbild** | | | **100x100** |
| Höhe (inkl.Brett) | | | **125** |
| Tampon | Länge | Breite | Ø |
| | **120** | **120** | **-** |
| Brett | Länge | Breite | Ø |
| | **160** | **160** | **-** |

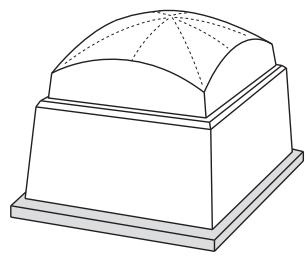

389

**Tampon-Nr. 390**

| | | | |
|---|---|---|---|
| **Druckbild** | | | **140x50** |
| Höhe (inkl.Brett) | | | **61** |
| Tampon | Länge | Breite | Ø |
| | **155** | **63** | **-** |
| Brett | Länge | Breite | Ø |
| | **172** | **78** | **-** |

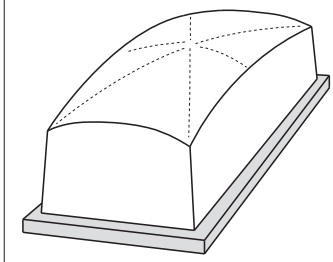

390

**Tampon-Nr. 391**

| | | | |
|---|---|---|---|
| **Druckbild** | | | **140x100** |
| Höhe (inkl.Brett) | | | **125** |
| Tampon | Länge | Breite | Ø |
| | **185** | **120** | **-** |
| Brett | Länge | Breite | Ø |
| | **206** | **145** | **-** |

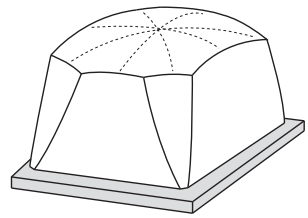

391

**Tampon-Nr. 392**

| | | | |
|---|---|---|---|
| **Druckbild** | | | **320x15** |
| Höhe (inkl.Brett) | | | **30** |
| Tampon | Länge | Breite | Ø |
| | **348** | **16** | **-** |
| Brett | Länge | Breite | Ø |
| | **367** | **22** | **-** |

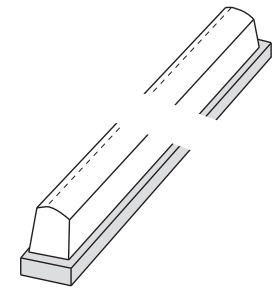

392

**Tampon-Nr. 393**

| | | | |
|---|---|---|---|
| **Druckbild** | | | **27x12** |
| Höhe (inkl.Brett) | | | **36** |
| Tampon | Länge | Breite | Ø |
| | **33** | **17** | **-** |
| Brett | Länge | Breite | Ø |
| | **53** | **33** | **-** |

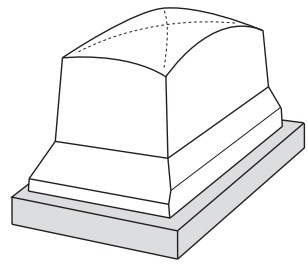

393

**Tampon-Nr. 394**

| | | | |
|---|---|---|---|
| **Druckbild** | | | **45x45** |
| Höhe (inkl.Brett) | | | **68** |
| Tampon | Länge | Breite | Ø |
| | **52** | **52** | **-** |
| Brett | Länge | Breite | Ø |
| | **73** | **73** | **-** |

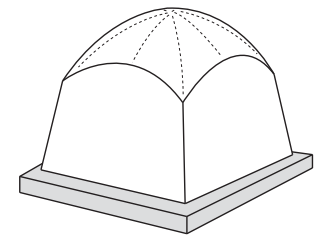

394

**Tampon-Nr. 395**

| | | | |
|---|---|---|---|
| **Druckbild** | | | **80x35** |
| Höhe (inkl.Brett) | | | **47** |
| Tampon | Länge | Breite | Ø |
| | **100** | **50** | **-** |
| Brett | Länge | Breite | Ø |
| | **113** | **58** | **-** |

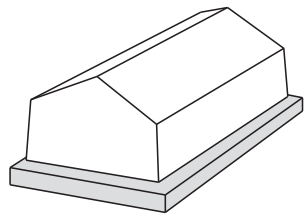

395

**Tampon-Nr. 396**

| | | | |
|---|---|---|---|
| **Druckbild** | | | **340x90** |
| Höhe (inkl.Brett) | | | **109** |
| Tampon | Länge | Breite | Ø |
| | **348** | **100** | **-** |
| Brett | Länge | Breite | Ø |
| | **480** | **123** | **-** |

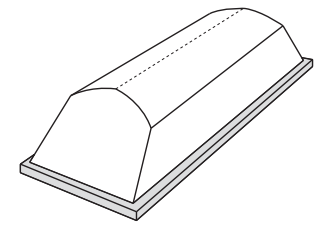

396

alle Angaben in mm



KENT STUTTGART GMBH

**Tampon-Nr. 397**

| | | | |
|---|---|---|---|
| **Druckbild** | | | **65x30** |
| Höhe (inkl.Brett) | | | **50** |
| Tampon | Länge | Breite | Ø |
| | **85** | **40** | **-** |
| Brett | Länge | Breite | Ø |
| | **94** | **52** | **-** |

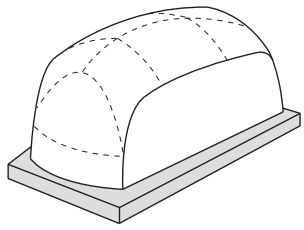

397

**Tampon-Nr. 398**

| | | | |
|---|---|---|---|
| **Druckbild** | | | **-** |
| Höhe (inkl.Brett) | | | **-** |
| Tampon | Länge | Breite | Ø |
| | **-** | **-** | **-** |
| Brett | Länge | Breite | Ø |
| | **-** | **-** | **-** |

Maße: 41/ 160/ 35/ 201 mm
Bohrung Ø 20 mm mit Nut

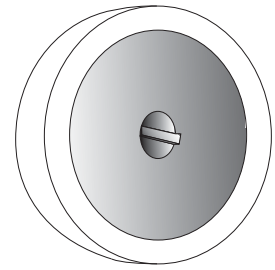

398

**Tampon-Nr. 399**

| | | | |
|---|---|---|---|
| **Druckbild** | | | **30x30** |
| Höhe (inkl.Brett) | | | **41** |
| Tampon | Länge | Breite | Ø |
| | **40** | **40** | **-** |
| Brett | Länge | Breite | Ø |
| | **52** | **52** | **-** |

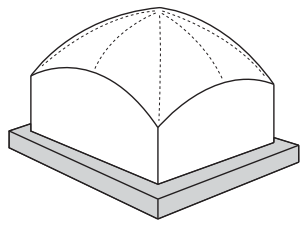

399

**Tampon-Nr. 400**

| | | | |
|---|---|---|---|
| **Druckbild** | | | **30x30** |
| Höhe (inkl.Brett) | | | **50** |
| Tampon | Länge | Breite | Ø |
| | **40** | **40** | **-** |
| Brett | Länge | Breite | Ø |
| | **45** | **45** | **-** |

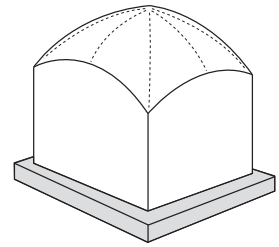

400

**Tampon-Nr. 401**

| | | | |
|---|---|---|---|
| **Druckbild** | | | **-** |
| Höhe (inkl.Brett) | | | **-** |
| Tampon | Länge | Breite | Ø |
| | **-** | **-** | **-** |
| Brett | Länge | Breite | Ø |
| | **-** | **-** | **-** |

Maße: 50/ 159/ 50/ 201 mm
Bohrung Ø 20 mm

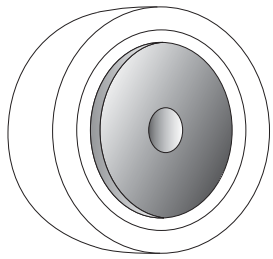

401

**Tampon-Nr. 402**

| | | | |
|---|---|---|---|
| **Druckbild** | | | **-** |
| Höhe (inkl.Brett) | | | **-** |
| Tampon | Länge | Breite | Ø |
| | **-** | **-** | **-** |
| Brett | Länge | Breite | Ø |
| | **-** | **-** | **-** |

Maße: 27/ 160/ 27/ 201 mm
Bohrung Ø 20 mm

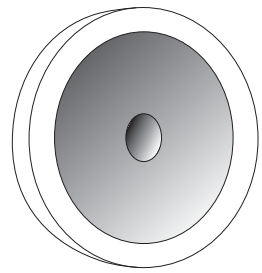

402

**Tampon-Nr. 403**

| | | | |
|---|---|---|---|
| **Druckbild** | | | **-** |
| Höhe (inkl.Brett) | | | **-** |
| Tampon | Länge | Breite | Ø |
| | **-** | **-** | **-** |
| Brett | Länge | Breite | Ø |
| | **-** | **-** | **-** |

Maße: 70/ 159/ 70/ 201 mm
Bohrung Ø 20 mm

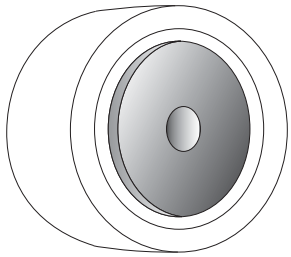

403

**Tampon-Nr. 404**

| | | | |
|---|---|---|---|
| **Druckbild** | | | **15x55** |
| Höhe (inkl.Brett) | | | **55** |
| Tampon | Länge | Breite | Ø |
| | **68** | **25** | **-** |
| Brett | Länge | Breite | Ø |
| | **84** | **38** | **-** |

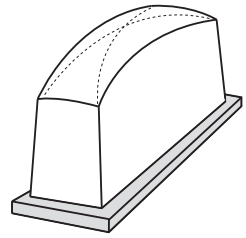

404

**Tampon-Nr. 405**

| | | | |
|---|---|---|---|
| **Druckbild** | | | **65x20** |
| Höhe (inkl.Brett) | | | **47** |
| Tampon | Länge | Breite | Ø |
| | **85** | **30** | **-** |
| Brett | Länge | Breite | Ø |
| | **90** | **48** | **-** |

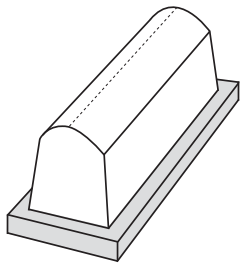

405

**Tampon-Nr. 406**

| | | | |
|---|---|---|---|
| **Druckbild** | | | **60x15** |
| Höhe (inkl.Brett) | | | **50** |
| Tampon | Länge | Breite | Ø |
| | **90** | **20** | **-** |
| Brett | Länge | Breite | Ø |
| | **130** | **55** | **-** |

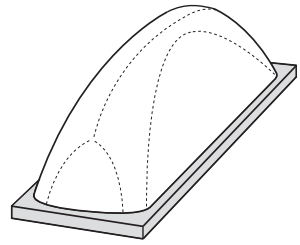

406

**Tampon-Nr. 407**

| | | | |
|---|---|---|---|
| **Druckbild** | | | **Ø10** |
| Höhe (inkl.Brett) | | | **20** |
| Tampon | Länge | Breite | Ø |
| | **-** | **-** | **22** |
| Brett | Länge | Breite | Ø |
| | **-** | **-** | **25** |

Mit Holz - oder Alu-Segment lieferbar

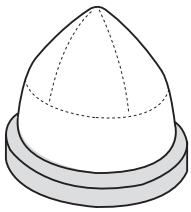

407

**Tampon-Nr. 408**

| | | | |
|---|---|---|---|
| **Druckbild** | | | **15x45** |
| Höhe (inkl.Brett) | | | **55** |
| Tampon | Länge | Breite | Ø |
| | **90** | **46** | **-** |
| Brett | Länge | Breite | Ø |
| | **92** | **50** | **-** |

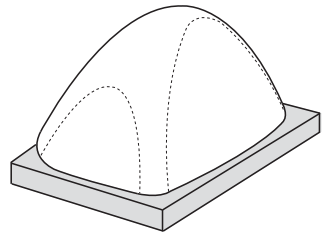

408

alle Angaben in mm



KENT STUTTGART GMBH

**Tampon-Nr. 409**

| | | | |
|---|---|---|---|
| **Druckbild** | | | **85x85** |
| Höhe (inkl.Brett) | | | **87** |
| Tampon | Länge | Breite | Ø |
| | **113** | **113** | **-** |
| Brett | Länge | Breite | Ø |
| | **118** | **118** | **-** |

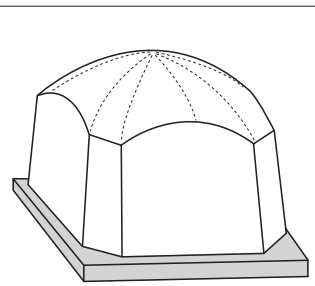

409

**Tampon-Nr. 410**

| | | | |
|---|---|---|---|
| **Druckbild** | | | **65x230** |
| Höhe (inkl.Brett) | | | **70** |
| Tampon | Länge | Breite | Ø |
| | **280** | **80** | **-** |
| Brett | Länge | Breite | Ø |
| | **300** | **95** | **-** |

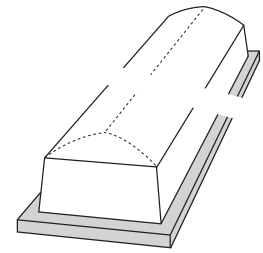

410

**Tampon-Nr. 411**

| | | | |
|---|---|---|---|
| **Druckbild** | | | **Ø100/40** |
| Höhe (inkl.Brett) | | | **105** |
| Tampon | Länge | Breite | Ø |
| | **-** | **-** | **130** |
| Brett | Länge | Breite | Ø |
| | **-** | **-** | **-** |

Außen ø: 115 mm
Innen ø: 36 mm
Druckbild Außen ø: 100 mm
Druckbild Innen ø: 40 mm

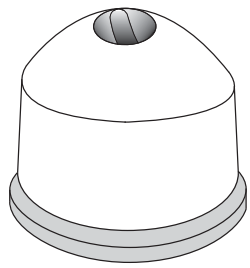

411

**Tampon-Nr. 412**

| | | | |
|---|---|---|---|
| **Druckbild** | | | **-** |
| Höhe (inkl.Brett) | | | **-** |
| Tampon | Länge | Breite | Ø |
| | **-** | **-** | **-** |
| Brett | Länge | Breite | Ø |
| | **-** | **-** | **-** |

Maße: 20/ 87/ 20/ 110 mm
Bohrung Ø 20 mm

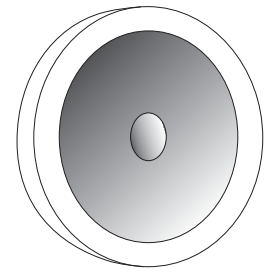

412

**Tampon-Nr. 413**

| | | | |
|---|---|---|---|
| **Druckbild** | | | **40x10** |
| Höhe (inkl.Brett) | | | **37** |
| Tampon | Länge | Breite | Ø |
| | **45** | **16** | **-** |
| Brett | Länge | Breite | Ø |
| | **70** | **45** | **-** |

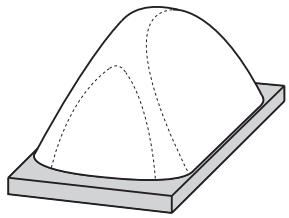

413

**Tampon-Nr. 414**

| | | | |
|---|---|---|---|
| **Druckbild** | | | **110x25** |
| Höhe (inkl.Brett) | | | **83** |
| Tampon | Länge | Breite | Ø |
| | **120** | **30** | **-** |
| Brett | Länge | Breite | Ø |
| | **170** | **90** | **-** |

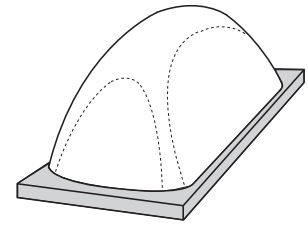

414

**Tampon-Nr. 415**

| | | | |
|---|---|---|---|
| **Druckbild** | | | **Ø10** |
| Höhe (inkl.Brett) | | | **54** |
| Tampon | Länge | Breite | Ø |
| | **-** | **-** | **15** |
| Brett | Länge | Breite | Ø |
| | **-** | **-** | **59** |

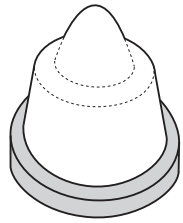

415

**Tampon-Nr. 416**

| | | | |
|---|---|---|---|
| **Druckbild** | | | **Ø230** |
| Höhe (inkl.Brett) | | | **195** |
| Tampon | Länge | Breite | Ø |
| | **-** | **-** | **260** |
| Brett | Länge | Breite | Ø |
| | **-** | **-** | **317** |

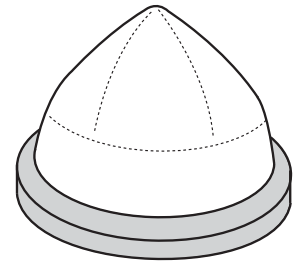

416

**Tampon-Nr. 417**

| | | | |
|---|---|---|---|
| **Druckbild** | | | **55x38** |
| Höhe (inkl.Brett) | | | **65** |
| Tampon | Länge | Breite | Ø |
| | **62** | **44** | **-** |
| Brett | Länge | Breite | Ø |
| | **70** | **55** | **-** |

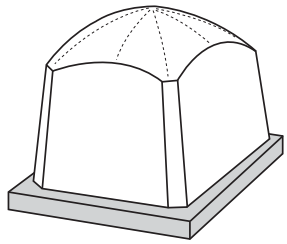

417

**Tampon-Nr. 418**

| | | | |
|---|---|---|---|
| **Druckbild** | | | **45x25** |
| Höhe (inkl.Brett) | | | **58** |
| Tampon | Länge | Breite | Ø |
| | **50** | **37** | **-** |
| Brett | Länge | Breite | Ø |
| | **62** | **47** | **-** |

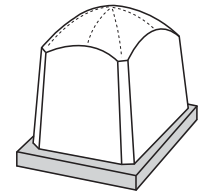

418

**Tampon-Nr. 419**

| | | | |
|---|---|---|---|
| **Druckbild** | | | **120x50** |
| Höhe (inkl.Brett) | | | **116** |
| Tampon | Länge | Breite | Ø |
| | **170** | **67** | **-** |
| Brett | Länge | Breite | Ø |
| | **193** | **96** | **-** |

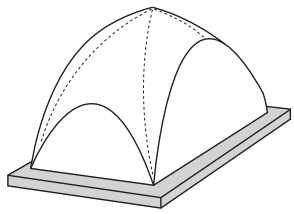

419

**Tampon-Nr. 420**

| | | | |
|---|---|---|---|
| **Druckbild** | | | **15x12** |
| Höhe (inkl.Brett) | | | **30** |
| Tampon | Länge | Breite | Ø |
| | **24** | **20** | **-** |
| Brett | Länge | Breite | Ø |
| | **33** | **26** | **-** |

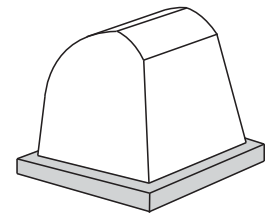

420

alle Angaben in mm

**Tampon-Nr. 421**

| | | | |
|---|---|---|---|
| **Druckbild** | | | **40x20** |
| Höhe (inkl.Brett) | | | **44** |
| Tampon | Länge | Breite | Ø |
| | **50** | **25** | **-** |
| Brett | Länge | Breite | Ø |
| | **62** | **34** | **-** |

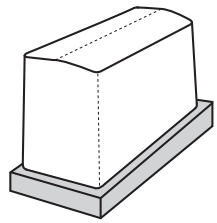

421

**Tampon-Nr. 422**

| | | | |
|---|---|---|---|
| **Druckbild** | | | **20x10** |
| Höhe (inkl.Brett) | | | **43** |
| Tampon | Länge | Breite | Ø |
| | **25** | **17** | **-** |
| Brett | Länge | Breite | Ø |
| | **26** | **23** | **-** |

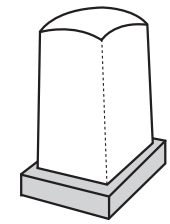

422

**Tampon-Nr. 423**

| | | | |
|---|---|---|---|
| **Druckbild** | | | **40x30** |
| Höhe (inkl.Brett) | | | **47** |
| Tampon | Länge | Breite | Ø |
| | **53** | **38** | **-** |
| Brett | Länge | Breite | Ø |
| | **62** | **46** | **-** |

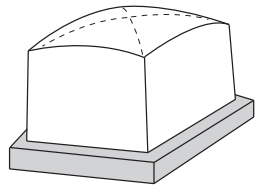

423

**Tampon-Nr. 424**

| | | | |
|---|---|---|---|
| **Druckbild** | | | **Ø12** |
| Höhe (inkl.Brett) | | | **28** |
| Tampon | Länge | Breite | Ø |
| | **-** | **-** | **18** |
| Brett | Länge | Breite | Ø |
| | **-** | **-** | **21** |

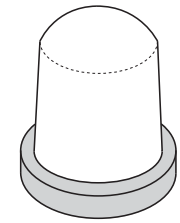

424

**Tampon-Nr. 425**

| | | | |
|---|---|---|---|
| **Druckbild** | | | **160x175** |
| Höhe (inkl.Brett) | | | **110** |
| Tampon | Länge | Breite | Ø |
| | **248** | **96** | **-** |
| Brett | Länge | Breite | Ø |
| | **280** | **108** | **-** |

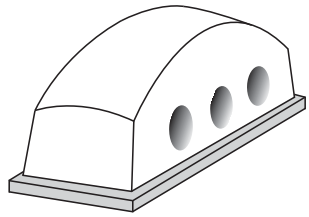

425

**Tampon-Nr. 426**

| | | | |
|---|---|---|---|
| **Druckbild** | | | **70** |
| Höhe (inkl.Brett) | | | **82** |
| Tampon | Länge | Breite | Ø |
| | **-** | **-** | **-** |
| Brett | Länge | Breite | Ø |
| | **-** | **-** | **97** |

Aussparung ø33 / T 23 mm

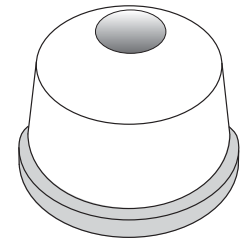

426

**Tampon-Nr. 427**

| | | | |
|---|---|---|---|
| **Druckbild** | | | **60** |
| Höhe (inkl.Brett) | | | **68** |
| Tampon | Länge | Breite | Ø |
| | **-** | **-** | **65** |
| Brett | Länge | Breite | Ø |
| | **-** | **-** | **80** |

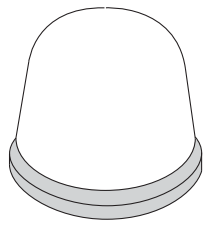

427

**Tampon-Nr. 428**

| | | | |
|---|---|---|---|
| **Druckbild** | | | **-** |
| Höhe (inkl.Brett) | | | **68** |
| Tampon | Länge | Breite | Ø |
| | **-** | **-** | **65** |
| Brett | Länge | Breite | Ø |
| | **-** | **-** | **80** |

Aussparung ø 32 / T 30 mm

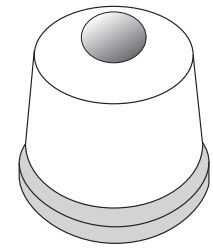

428

**Tampon-Nr. 429**

| | | | |
|---|---|---|---|
| **Druckbild** | | | **-** |
| Höhe (inkl.Brett) | | | **66** |
| Tampon | Länge | Breite | Ø |
| | **-** | **-** | **65** |
| Brett | Länge | Breite | Ø |
| | **-** | **-** | **78** |

Aussparung ø17 / T 25 mm

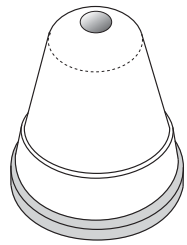

429

**Tampon-Nr. 430**

| | | | |
|---|---|---|---|
| **Druckbild** | | | **-** |
| Höhe (inkl.Brett) | | | **70** |
| Tampon | Länge | Breite | Ø |
| | **-** | **-** | **82** |
| Brett | Länge | Breite | Ø |
| | **-** | **-** | **97** |

Aussparung ø 31 / T 25 mm

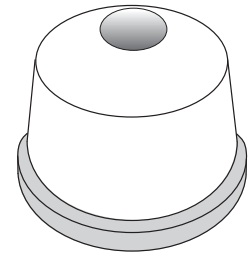

430

**Tampon-Nr. 431**

| | | | |
|---|---|---|---|
| **Druckbild** | | | **-** |
| Höhe (inkl.Brett) | | | **70** |
| Tampon | Länge | Breite | Ø |
| | **-** | **-** | **82** |
| Brett | Länge | Breite | Ø |
| | **-** | **-** | **97** |

Aussparung ø 29 / T 25 mm

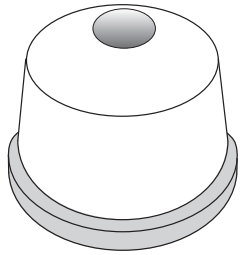

431

**Tampon-Nr. 432**

| | | | |
|---|---|---|---|
| **Druckbild** | | | **300x30** |
| Höhe (inkl.Brett) | | | **45** |
| Tampon | Länge | Breite | Ø |
| | **280** | **38** | **-** |
| Brett | Länge | Breite | Ø |
| | **310** | **40** | **-** |

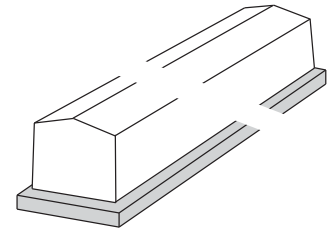

432

alle Angaben in mm

**Tampon-Nr. 433**

| | | | |
|---|---|---|---|
| **Druckbild** | | | **160x30** |
| Höhe (inkl.Brett) | | | **45** |
| Tampon | Länge | Breite | Ø |
| | **178** | **38** | **-** |
| Brett | Länge | Breite | Ø |
| | **210** | **40** | **-** |

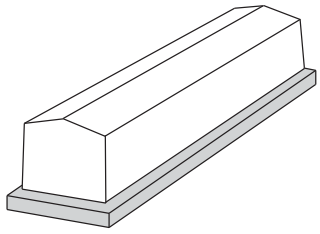

433

**Tampon-Nr. 434**

| | | | |
|---|---|---|---|
| **Druckbild** | | | **30x8** |
| Höhe (inkl.Brett) | | | **50** |
| Tampon | Länge | Breite | Ø |
| | **50** | **23** | **-** |
| Brett | Länge | Breite | Ø |
| | **84** | **52** | **-** |

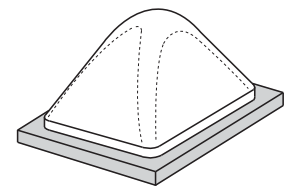

434

**Tampon-Nr. 435**

| | | | |
|---|---|---|---|
| **Druckbild** | | | **60x15** |
| Höhe (inkl.Brett) | | | **67** |
| Tampon | Länge | Breite | Ø |
| | **117** | **43** | **-** |
| Brett | Länge | Breite | Ø |
| | **125** | **51** | **-** |

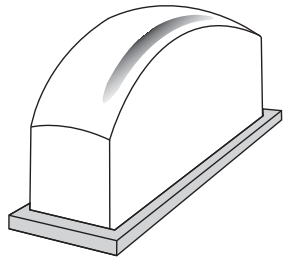

435

**Tampon-Nr. 436**

| | | | |
|---|---|---|---|
| **Druckbild** | | | **105x20** |
| Höhe (inkl.Brett) | | | **90** |
| Tampon | Länge | Breite | Ø |
| | **115** | **30** | **-** |
| Brett | Länge | Breite | Ø |
| | **148** | **68** | **-** |

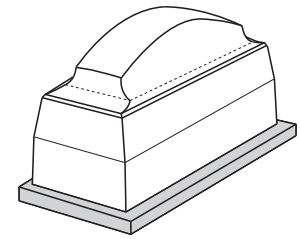

436

**Tampon-Nr. 437**

| | | | |
|---|---|---|---|
| **Druckbild** | | | **190x65** |
| Höhe (inkl.Brett) | | | **98** |
| Tampon | Länge | Breite | Ø |
| | **220** | **86** | **-** |
| Brett | Länge | Breite | Ø |
| | **240** | **105** | **-** |

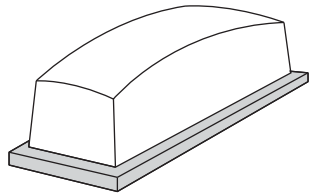

437

**Tampon-Nr. 438**

| | | | |
|---|---|---|---|
| **Druckbild** | | | **50x15** |
| Höhe (inkl.Brett) | | | **45** |
| Tampon | Länge | Breite | Ø |
| | **56** | **22** | **-** |
| Brett | Länge | Breite | Ø |
| | **60** | **27** | **-** |

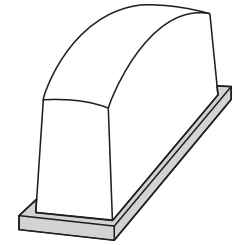

438

**Tampon-Nr. 439**

| | | | |
|---|---|---|---|
| **Druckbild** | | | **35x12** |
| Höhe (inkl.Brett) | | | **27** |
| Tampon | Länge | Breite | Ø |
| | **46** | **17** | **-** |
| Brett | Länge | Breite | Ø |
| | **50** | **25** | **-** |

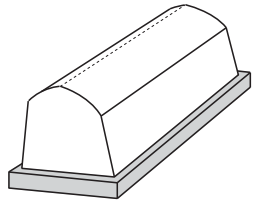

439

**Tampon-Nr. 440**

| | | | |
|---|---|---|---|
| **Druckbild** | | | **Ø7** |
| Höhe (inkl.Brett) | | | **26** |
| Tampon | Länge | Breite | Ø |
| | **-** | **-** | **15** |
| Brett | Länge | Breite | Ø |
| | **20** | **20** | **-** |

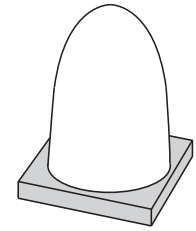

**Tampon-Nr. 441**

| | | | |
|---|---|---|---|
| **Druckbild** | | | **68x45** |
| Höhe (inkl.Brett) | | | **58** |
| Tampon | Länge | Breite | Ø |
| | **70** | **47** | **-** |
| Brett | Länge | Breite | Ø |
| | **89** | **50** | **-** |

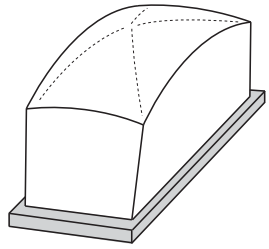

441

**Tampon-Nr. -**

| | | | |
|---|---|---|---|
| **Druckbild** | | | **-** |
| Höhe (inkl.Brett) | | | **-** |
| Tampon | Länge | Breite | Ø |
| | **-** | **-** | **-** |
| Brett | Länge | Breite | Ø |
| | **-** | **-** | **-** |

**Nicht mehr im Lieferprogramm!**

**Tampon-Nr. 443**

| | | | |
|---|---|---|---|
| **Druckbild** | | | **50x50** |
| Höhe (inkl.Brett) | | | **66** |
| Tampon | Länge | Breite | Ø |
| | **63** | **63** | **-** |
| Brett | Länge | Breite | Ø |
| | **73** | **73** | **-** |

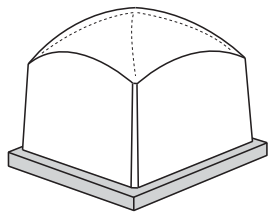

443

**Tampon-Nr. 444**

| | | | |
|---|---|---|---|
| **Druckbild** | | | **17x12** |
| Höhe (inkl.Brett) | | | **27** |
| Tampon | Länge | Breite | Ø |
| | **24** | **17** | **-** |
| Brett | Länge | Breite | Ø |
| | **28** | **25** | **-** |

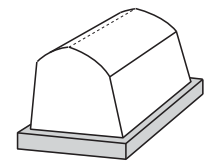

444

alle Angaben in mm



KENT STUTTGART GMBH

**Tampon-Nr. 445**

| | | | |
|---|---|---|---|
| **Druckbild** | | | **50x35** |
| Höhe (inkl.Brett) | | | **58** |
| Tampon | Länge | Breite | Ø |
| | **58** | **42** | **-** |
| Brett | Länge | Breite | Ø |
| | **72** | **58** | **-** |

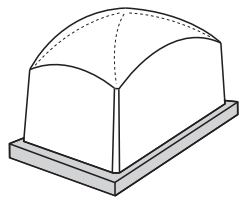

445

**Tampon-Nr. 446**

| | | | |
|---|---|---|---|
| **Druckbild** | | | **75x18** |
| Höhe (inkl.Brett) | | | **55** |
| Tampon | Länge | Breite | Ø |
| | **90** | **25** | **-** |
| Brett | Länge | Breite | Ø |
| | **100** | **37** | **-** |

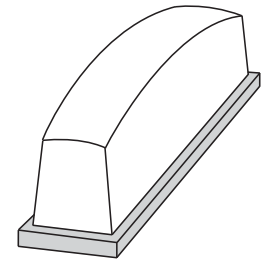

446

**Tampon-Nr. 447**

| | | | |
|---|---|---|---|
| **Druckbild** | | | **2x 30x19** |
| Höhe (inkl.Brett) | | | **37** |
| Tampon | Länge | Breite | Ø |
| | **60** | **35** | **-** |
| Brett | Länge | Breite | Ø |
| | **78** | **48** | **-** |

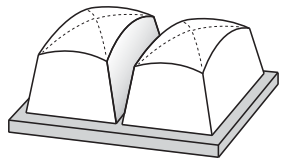

447

**Tampon-Nr. 448**

| | | | |
|---|---|---|---|
| **Druckbild** | | | **30x12** |
| Höhe (inkl.Brett) | | | **41** |
| Tampon | Länge | Breite | Ø |
| | **38** | **15** | **-** |
| Brett | Länge | Breite | Ø |
| | **47** | **30** | **-** |

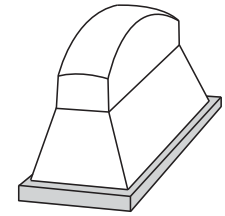

448

**Tampon-Nr. 449**

| | | | |
|---|---|---|---|
| **Druckbild** | | | **290x25** |
| Höhe (inkl.Brett) | | | **27** |
| Tampon | Länge | Breite | Ø |
| | **320** | **53** | **-** |
| Brett | Länge | Breite | Ø |
| | **333** | **60** | **-** |

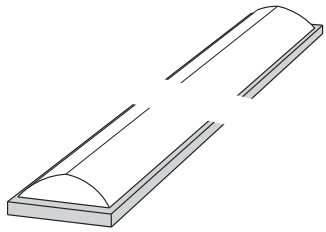

449

**Tampon-Nr.**

| | | | |
|---|---|---|---|
| **Druckbild** | | | |
| Höhe (inkl.Brett) | | | |
| Tampon | Länge | Breite | Ø |
| Brett | Länge | Breite | Ø |

**Nicht mehr im Lieferprogramm**

**Tampon-Nr. 451**

| | | | |
|---|---|---|---|
| **Druckbild** | | | **25x10** |
| Höhe (inkl.Brett) | | | **45** |
| Tampon | Länge | Breite | Ø |
| | **60** | **25** | **-** |
| Brett | Länge | Breite | Ø |
| | **87** | **53** | **-** |

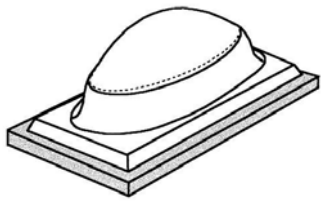

451

**Tampon-Nr. 452**

| | | | |
|---|---|---|---|
| **Druckbild** | | | **250x30** |
| Höhe (inkl.Brett) | | | **43** |
| Tampon | Länge | Breite | Ø |
| | **279** | **42** | **-** |
| Brett | Länge | Breite | Ø |
| | **306** | **41** | **-** |

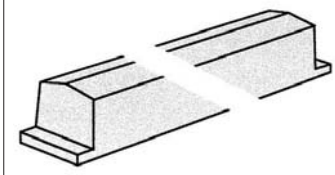

452

**Tampon-Nr. 453**

| | | | |
|---|---|---|---|
| **Druckbild** | | | **180x30** |
| Höhe (inkl.Brett) | | | **43** |
| Tampon | Länge | Breite | Ø |
| | **198** | **42** | **-** |
| Brett | Länge | Breite | Ø |
| | **226** | **41** | **-** |

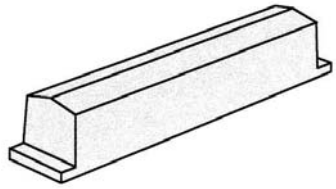

453

**Tampon-Nr. 454**

| | | | |
|---|---|---|---|
| **Druckbild** | | | **250x25** |
| Höhe (inkl.Brett) | | | **43** |
| Tampon | Länge | Breite | Ø |
| | **279** | **37** | **-** |
| Brett | Länge | Breite | Ø |
| | **306** | **36** | **-** |

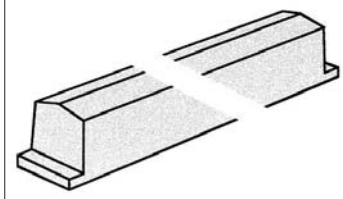

454

**Tampon-Nr. 455**

| | | | |
|---|---|---|---|
| **Druckbild** | | | **180x25** |
| Höhe (inkl.Brett) | | | **43** |
| Tampon | Länge | Breite | Ø |
| | **200** | **38** | **-** |
| Brett | Länge | Breite | Ø |
| | **228** | **37** | **-** |

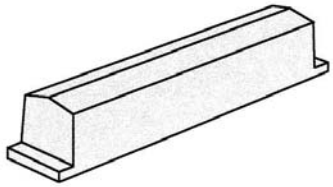

455

**Tampon-Nr. 456**

| | | | |
|---|---|---|---|
| **Druckbild** | | | **170x30** |
| Höhe (inkl.Brett) | | | **116** |
| Tampon | Länge | Breite | Ø |
| | **240** | **110** | **-** |
| Brett | Länge | Breite | Ø |
| | **260** | **110** | **-** |

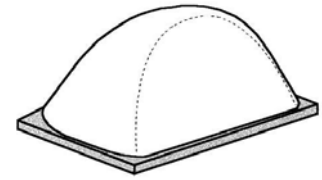

456

alle Angaben in mm

**Tampon-Nr. 457**

| | | | |
|---|---|---|---|
| **Druckbild** | | | **70x70** |
| Höhe (inkl.Brett) | | | **80** |
| Tampon | Länge | Breite | Ø |
| | **85** | **85** | **-** |
| Brett | Länge | Breite | Ø |
| | **91** | **91** | **-** |

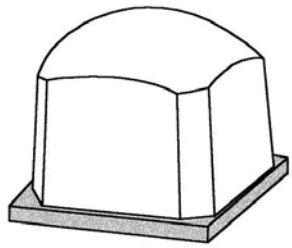

457

**Tampon-Nr.**

| | | | |
|---|---|---|---|
| **Druckbild** | | | |
| Höhe (inkl.Brett) | | | |
| Tampon | Länge | Breite | Ø |
| | | | **-** |
| Brett | Länge | Breite | Ø |
| | | | **-** |

**Nicht mehr im Lieferprogramm**

**Tampon-Nr. 459**

| | | | |
|---|---|---|---|
| **Druckbild** | | | **65x10** |
| Höhe (inkl.Brett) | | | **60** |
| Tampon | Länge | Breite | Ø |
| | **140** | **50** | **-** |
| Brett | Länge | Breite | Ø |
| | **150** | **50** | **-** |

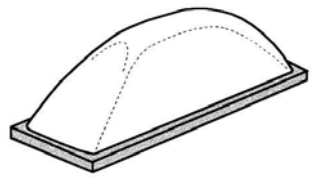

459

**Tampon-Nr. 460**

| | | | |
|---|---|---|---|
| **Druckbild** | | | **20x12** |
| Höhe (inkl.Brett) | | | **45** |
| Tampon | Länge | Breite | Ø |
| | **40** | **18** | **-** |
| Brett | Länge | Breite | Ø |
| | **47** | **20** | **-** |

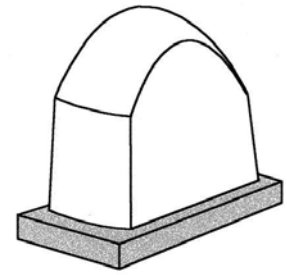

460

**Tampon-Nr. 461**

| | | | |
|---|---|---|---|
| **Druckbild** | | | **Ø 60** |
| Höhe (inkl.Brett) | | | **75** |
| Tampon | Länge | Breite | Ø |
| | **-** | **-** | **80** |
| Brett | Länge | Breite | Ø |
| | **-** | **-** | **97** |

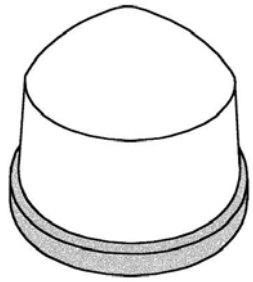

461

**Tampon-Nr.**

| | | | |
|---|---|---|---|
| **Druckbild** | | | |
| Höhe (inkl.Brett) | | | |
| Tampon | Länge | Breite | Ø |
| Brett | Länge | Breite | Ø |

**Tampon-Nr.**

| | | | |
|---|---|---|---|
| **Druckbild** | | | |
| Höhe (inkl.Brett) | | | |
| Tampon | Länge | Breite | Ø |
| Brett | Länge | Breite | Ø |

**Tampon-Nr.**

| | | | |
|---|---|---|---|
| **Druckbild** | | | |
| Höhe (inkl.Brett) | | | |
| Tampon | Länge | Breite | Ø |
| Brett | Länge | Breite | Ø |

**Tampon-Nr.**

| | | | |
|---|---|---|---|
| **Druckbild** | | | |
| Höhe (inkl.Brett) | | | |
| Tampon | Länge | Breite | Ø |
| Brett | Länge | Breite | Ø |

**Tampon-Nr.**

| | | | |
|---|---|---|---|
| **Druckbild** | | | |
| Höhe (inkl.Brett) | | | |
| Tampon | Länge | Breite | Ø |
| Brett | Länge | Breite | Ø |

**Tampon-Nr.**

| | | | |
|---|---|---|---|
| **Druckbild** | | | |
| Höhe (inkl.Brett) | | | |
| Tampon | Länge | Breite | Ø |
| Brett | Länge | Breite | Ø |

alle Angaben in mm



KENT STUTTGART GMBH

Marabu

**Sweden**
Phone +46(0)40-672 84 00
E-mail: info@marabu.se
www.marabu.se

**Norway**
Phone +47-22 73 50 00
E-mail: info@marabu.no
www.marabu.no

**Denmark**
Phone +45-70 10 00 67
E-mail: info@marabu.dk
www.marabu.dk

**Finland**
Phone +358-9 279 85 40
E-mail: info@marabu.fi
www.marabu.fi